INSTRUKTIONSBOK

635 HY PowerSafe®

- Motofalciatrice idrostatica
- Hydrostatisk motorslåttermaskin
- Motofaucheuse hydrostatique
- Motosegadora hidrostática
- Hydrostatischer Motormäher

Codice Kod Codigo Kodezahl	90103137
Edizione Utgåva Edición Ausgabe	09.2018

MADE IN ITALY

REGISTERING AV MASKINENS DATA

Denna handbok är avsedd för maskinen (utan redskap) som anges på omslaget. För att underlätta sökandet efter reservdelar och hitta information om den köpta maskinen är det nödvändigt att notera några data.

Notera därför de data som behövs i fälten bredvid:

A) Maskinens modell
B) Maskinens serienummer
C) Motorns serienummer
D) Namnet på den återförsäljare där du har köpt maskinen
E) Återförsäljarens adress
F) Återförsäljarens telefonnummer
G) Köp datum

A

.....

.....

B

.....

.....

C

.....

.....

D

.....

.....

E

.....

.....

F

.....

.....

G

.....

.....

INNEHÅLLSFÖRTECKNING

Instruktionsbokens framsida
- *Märke och modeller som beskrivs i handboken*
- *Kod och utgåva av instruktionsboken*

	Sidan
Notering av maskinens	" 3
data	" 8
Innehållsförteckning	" 10
0. Inledning	" 10
1. Säkerhetssymboler, varningar	" 14
1.1 Symboler	" 21
1.2 Varningar	" 21
2. Identifiering och dekaler	" 22
2.1 Typskylt	" 23
2.2 Dekaler på maskinen	
2.2.1 Dekalernas placering	
2.3 Dekalernas skötsel	Sidan
3. Tekniska egenskaper	" 25
3.1 Motor	" 26
3.2 Powersafe® koppling	" 26
3.3 Hydrostatisk transmission	" 26
3.4 Växellåda	" 26
3.5 Styrstång	" 28
3.6 Backanordning	" 28
3.7 Kraftuttag	" 28
3.8 Säkerhetsanordningar	" 28
3.9 Däck	" 29
3.10 Utbalansering av maskinen	" 29
3.11 Svängradie	" 29
3.12 Mått och maximala vikter	" 29

INNEHÅLLSFÖRTECKNING

BILD 1: maximal vikt Sidan 31
BILD 2: däck " 32
BILD 3: motorer " 32
BILD 4: hastigheter " 32
4. Uppackning av maskinen " 33
4.1 Öppning av kartongen " 33
4.2 Preliminära kontroller " 33
4.3 Hopmontering av maskinen " 34
5. Placering av reglage och anordningar " 37
5.1 Reglagens identifiering " 37
5.2 Reglage och anordningar " 39
6. Instruktioner för användning " 41
6.1 Förarutbildning " 41
6.2 Kontroller innan motorn startas ” 42
6.3 Justeringar av maskin / motor Sidan 44
7. Start och kontroll av maskinen " 45
7.1 Starta maskinen " 45
7.2 Funktionstest " 46
8. Anslutning av redskapen " 48
9. Värdefull information " 50
9.1 Använda maskinen " 50
9.2 Använda maskinen i sluttningar " 51
9.3 Hydrostatisk transmission / växellåda " 52
9.4 PowerSafe® koppling " 52
9.5 Färdbromsar " 52
9.6 Mekanisk parkeringsbroms " 53
9.7 Kontroll av oljenivåerna " 53
9.8 Smörjning " 53

INNEHÅLLSFÖRTECKNING

9.9 Passande redskap och tillbehör Sidan 53
9.9.1 Redskap " 54
9.9.2 Gummidrivhjul " 56
9.9.3 Hjul "Superbite" (antislir) " 56
9.9.4 Tvillinghjul " 56
9.9.5 Skydd för hjulnav " 57
9.9.6 Snabbkoppling för redskap " 58
9.9.7 Rulle för Blade Runner " 59
9.9.8 Ballast för utrustning " 59
9.9.9 Frontskydd för slåtterbalk " 59
9.9.10 SF Sidoskydd för slåtterbalkens fingrar " 60
9.9.11 Standard kraftuttag D=35 mm (1"3/8) " 60
9.9.12 Redskapsförlängning 8 cm " 61

10. När jobbet har avslutats Sidan 63
11. Rengöring " 64
11.1 Rengöring av motor och luftfilter " 64
11.2 Rengöring av redskapen " 64
12. Förlängt stillestånd " 65
13. Förflyttning och transport " 66
14. Underhåll och smörjning " 67
14.1 Motor " 68
14.1.1 Oljebadsluftfilter " 68
14.1.2 Torrluftfilter " 68
14.2 Koppling " 69
14.3 Hydrostatisk transmission (Kanzaki-enhet) " 69
14.4 Växellåda " 71

INNEHÅLLSFÖRTECKNING

14.5 Byte av filter och växellådsolja Sidan 73
14.6 Hydraul scheman " 75
14.6.1 Hydrostatisk transmission ” 75
14.6.2 Teckenförklaring " 75
14.6.3 PowerSafe® och styrschema " 76
14.6.4 PowerSafe® teckenförklaring " 76
15. Felsökning " 77
16. Justering av PowerSafe® koppling " 82
17. Kundskydd " 84
17.1 Leveransförklaringar / garanti och EC " 84
17.2 Vibrationer och buller " 85
18. Eftermarknadsservice " 86
19. Garanti Sidan 87
20. Förbrukningsmaterial " 88
21. Hur man beställer ” 89

Handbokens baksida

- *Tillverkare och gruppens logotyp*
- *Tillverkarens adress*
- *Tel.nr, faxnr, e-post, URL-adress*

DENNA SIDA HAR AVSIKTLIGT LÄMNATS TOM

0. INLEDNING

Bästa kund,
tack för ditt val. Genom att köpa denna produkt har du också en garanterad serviceberedskap under maskinens hela livslängd och det stöd som alltid har kännetecknat vårt märke.
Denna publikation kommer att hjälpa dig att lära känna maskinen bättre. Om du följer dessa instruktioner kommer maskinen att hålla under många år. Denna publikation är till ovärderlig nytta när du ska utföra underhållsarbeten och klippa gräs. Vi rekommenderar därför att du läser igenom alla sidor med omsorg och alltid följer de råd som ges.

Motorslåttermaskinen 635 HY är försedd med säkerhetsanordningar enligt det senaste EU-direktivet, hydrostatisk transmission och 2 hastighetsområden, med 1 hydrauliskt manövrerad motorkoppling i oljebad.
Motorslåttermaskinen 635 HY har utvecklats för frontmonterade redskap som slåtterbalk, snöblad, sopaggregat, rotorklippare, slagklippare etc.

0.

Handboken innehåller instruktioner för användning och underhåll av de maskinmodellerna 635 HY och utgör en del av maskinen.
Vi rekommenderar att återförsäljare av nya och/eller begagnade maskiner tänker på att handboken alltid ska finnas tillsammans med maskinen.
En ny kopia måste beställas från tillverkarens tekniska service, best.numret är 90103137.
Om handbokens innehåll är oklart, var god kontakta tillverkarens tekniska service; tel.nr, faxnummer, e-post finns angivna på handbokens baksida.

De maskiner som beskrivs i denna handbok har tillverkats enligt gällande Europeiska direktiv och deras tillägg.

Denna handbok uppfyller ISO 3600.

1. SÄKERHETSDEKALER OCH VARNINGAR

I denna handbok och på maskinen (fig. 2/3) förekommer dekaler med varningar som berör säkerheten och användningen av maskinen.

1.1

1.1 Symboler

SYMBOL FÖR SÄKERHETSVARNING - Denna indikerar ett viktigt säkerhetsmeddelande. När du ser denna symbol, se upp med möjliga skaderisker, läs noggrant meddelandet som följer och informera andra operatörer.

ÖPPNA HANDBOKEN - Detta innebär att du måste läsa förar- och underhållshandboken noggrant.

VIKTIGT - Du måste vara särskilt uppmärksam på texten som följer efter denna symbol.

1.1

NEJ! GÖR DET INTE! - det innebär att du absolut inte får utföra det som beskrivs under denna symbol. Det kan innebära en livsfarlig risk.

ANMÄRKNING - Används för att rikta uppmärksamheten på extra information som ges om ett speciellt ämne.

Reparera eller smörj aldrig maskinen så länge delar är i rörelse eller om motorn är igång.

Rök inte. Tänd inga tändstickor och förhindra öppen låga. Öppen låga och gnistbildning får inte finnas i närheten.
Var mycket noga med att inte beröra motorns heta delar.

Motorns avgaser kan vålla illamående och dödsfall. Om det är nödvändigt att köra motorn i ett slutet utrymme ska avgasröret förlängas så att avgaserna leds bort. Försök alltid att arbeta i ett välventilerat område.

1.1

Se upp! Berör aldrig remskivor eller remmar som är i rörelse. De kan vara mycket farliga. Utför aldrig underhåll när motorn är igång.

En däckexplosion som får däcket att slitas loss från fälgen kan orsaka allvarliga personskador eller dödsfall.

Förhindra batteriexplosioner: håll gnistor och öppen låga (t.ex. brinnande tändstickor) borta från batteriets ovansida. Batteri gas kan explodera.

Hantera bränsle försiktigt, det är mycket brännbart: tankning av maskinen får inte ske när du röker, i närheten av öppen låga eller gnistor eller när motorn är igång. Stäng av motorn.

Svavelsyran i batteriets elektrolyt är giftig. Den är kraftig nog att ge frätskador på huden, fräta hål i kläderna och orsaka blindhet om den kommer i kontakt med ögonen.

Roterande knivar och rörliga redskap är farliga. Skydda barn och förhindra olyckor.

1.1

Undvik tippning. Kör inte maskinen där den kan börja glida eller tippa. Var på din vakt mot hål i marken eller andra gömda föremål.

När du använder maskinen är det obligatoriskt att bära personlig skyddsutrustning: skydd för kroppen, skyddshandskar, säkerhetsskor och öronskydd.

FARA! Rundslagning av maskinen: använd inte maskinen i sluttningar som är brantare än 30° (58%).

VARNING!
VASSA DELAR.
Håll händer och fötter borta.
Kör inte maskinen med personer i närheten av maskinen, främmande föremål kan kastas upp av knivar eller roterande delar och orsaka faror.
Håll personer borta. Dra ut nyckeln ur startlåset och läs igenom bruksanvisningen noggrant innan du börjar utföra underhållsarbeten eller reparationer på maskinen.

1.2

1.2 Varningar

Läs igenom instruktionsboken noggrant innan du startar motorn. Följande varningar är viktiga för förarens, åskådares, barns och husdjurs säkerhet.

Försiktighet och sunt förnuft är de viktigaste faktorerna vid förebyggande av olyckor.

Använd inte maskinen i sluttningar som är brantare än 30° (58%).

Varning! Maskinen ska endast användas för det ändamål till vilket den har konstruerats. Transportera inte personer. Gör inga förändringar och skruva inte på den. Tävla inte med den och använd den inte som trailer, etc.

Var särskilt uppmärksam på de varnings- och säkerhetsdekaler som sitter på maskinen.

Se upp! Fara! Batteriet innehåller svavelsyra. Dödligt om syran sväljs! Den kan orsaka blindhet om den kommer i kontakt med ögonen. Ger brännskador på huden och bränner sönder klädseln.

Fara! Håll batteriet borta från gnistor, tändstickor, brinnande cigaretter och öppen låga. Batterigas är extremt farlig och dödlig. Kan explodera.

Se upp! Fara! Ett exploderande däck kan vålla allvarliga personskador eller dödsfall.

1.2

Fara! Bränslet är mycket lättantändligt. Tanka aldrig maskinen när motorn är igång. Stäng av motorn. Låt ljuddämparen kallna. Tanka inte medan du röker eller är i närheten av öppna lågor eller gnistor. Hantera och lagra bränslet med största försiktighet.

Fara! Berör aldrig remskivor och remmar som är i rörelse. Kan vålla allvarliga personskador.

Fara! Utför inget underhåll med motorn igång. Stäng av motorn och dra ut startnyckeln ur startlåset.

Efter den allra första uppstarten, rekommenderar vi att du bekantar dig med reglagen och maskinen.

Innan du börjar arbeta, lär dig hur du ska stänga av motorn snabbt och säkert.

Fara! Knivens och gaffelns rörelser är mycket farliga. Håll dina händer och/eller fötter borta från gafflarnas knivar.

Innan du låter andra personer använda maskinen, måste du informera dem om säkerhetstandarderna. Se till att de läser och lär dem hur de ska använda maskinen.

Innan du startar maskinen, kontrollera att ingen finns i närheten av maskinen, i synnerhet barn.

1.2

Innan du backar med maskinen, håll utkik efter personer eller hinder.

Fara! Transportera inte passagerare på maskinen.

Fara! Använd inte maskinen när du är trött. Drick inte alkohol.

Kontrollera marken innan du klipper. Sök efter stenar, käppar eller främmande föremål som kan fångas i knivbalken eller roterande delar och utgöra en stor fara.

Fara! Arbeta inte på starkt sluttande mark där maskinen kan börja glida eller tippa.

Ta på dig lämplig arbetsklädsel innan du börjar arbeta, handskar, skyddsskor och skyddsglasögon.

Innan du lämnar maskinen, stäng av motorn, koppla ifrån kraftuttaget, dra ut startnyckeln och sänk ner redskapet till sitt lägsta läge.

Kör sakta på ojämn väg.

Sakta in i nedförsbackar.

Fara! Får inte användas av för unga personer. Får inte användas av minderåriga under 18 år och av outbildade.

Fara! Backa inte med högt varvtal på motorn.

1.2

⚠ När motor körs på full gas är det farligt att svänga skarpt.

⊘ **Fara!** Gör inga plötsliga manövrar med fram- och backspakarna.

⚠ För att undvika faror med giftiga avgaser, använd inte motorn inomhus när den har startats.

⚠ Fyll bränsletanken innan du startar motorn. Tanka endast utomhus. Stäng alltid av motorn. Håll dig borta från gnistor och lågor. Rök inte. Ta inte bort tanklocket när motorn är het. Stäng locken på bränsletanken och förrådsbehållaren ordentligt.

⚠ Undvik bränsleläckage. När du har tankat färdigt, torka bort alla bränslerester från maskinen innan du startar motorn.

⊘ **Fara!** Använd inte maskinen i närheten av diken eller landgångar som kan brista under maskinens vikt, speciellt när ytan är spröd eller våt.

⚠ Kör alltid långsamt i kurvor i nedförsbacke.

⊘ **Fara! Säkerhetsanordningar får inte förändras eller sättas ur funktion.**

⚠ När maskinen inte används ska nycklarna dras ut ur startlåset och förvaras oåtkomligt för barn.

Fara! Arbeta inte med personer i närheten av maskinen då främmande föremål kan kastas ut av knivarna eller roterande delar och utgöra en stor fara.

Fara! Utför inga justeringar eller rengöringsarbeten när motorn är igång.

Fara! Låt inte andra personer kontrollera maskinen när du finns på förarplatsen och motorn är i gång.

Användaren är alltid ansvarig för skador som drabbar tredje part.

All felaktig användning kommer att göra garantin ogiltig och tillverkaren kan inte göras ansvarig.

Brustna knivar och deformerade tänder måste alltid bytas ut, får aldrig repareras.

Använd alltid original reservdelar och tillbehör.

Fara! Stoppa inte i sluttningar när du arbetar i uppförs- eller nedförsbacke.

Om du måste tömma bränsletanken ska detta göras utomhus.

SE UPP! För att minska brandrisken ska motor, ljuddämpare, avgasgrenrör, batteri, tank och bränsleledningar hållas fria från gräs, löv, damm, etc.

1.2

Fara! Förvara inte maskinen i byggnader där bränsleångor kan komma i kontakt med lågor, gnistor och oskyddade elkablar.

Byt alltid ut slitna eller skadade ljuddämpare.

Förvara bränslet i därför avsedda behållare. Förvara aldrig bränsle i behållare avsedda för livsmedel.

Se noga upp med andra personer och fotgängare som passerar området när du arbetar i närheten av vägar.

Fara! Arbeta aldrig med personer runtom maskinen. Håll alltid ett säkerhetsavstånd.

Fara! Förändra inga motorinställningar, speciellt inte maximalt motorvarvtal.

Om du kolliderar med ett främmande föremål, koppla bort kraftuttaget, stäng av motorn, dra ut startnyckeln och inspektera maskinen. Om maskinen vibrerar, ta den till servicecentret för kontroll.

Låt motorn och ljuddämparen svalna innan du flyttar in maskinen inomhus.

DENNA SIDA HAR AVSIKTLIGT LÄMNATS TOM

2. IDENTIFIERING OCH DEKALER

En typskylt finns på varje maskin i enlighet med EU maskindirektiv (fig. 2/1 och 2/3) och är stansad enligt fig. 2/2.

2.1 Typskylt

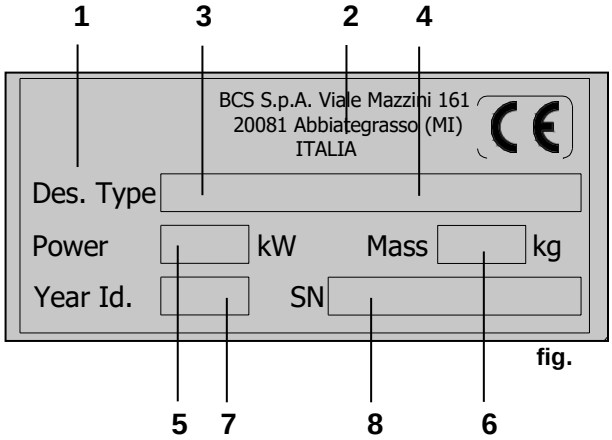

fig.

Teckenförklaring:

1. märke
2. tillverkare
3. modell
4. motor
5. motoreffekt
6. vikt
7. identifieringsnummer för tillverkningsår
8. serienummer

fig. 2/2

2.2

2.2 Dekaler på maskinen

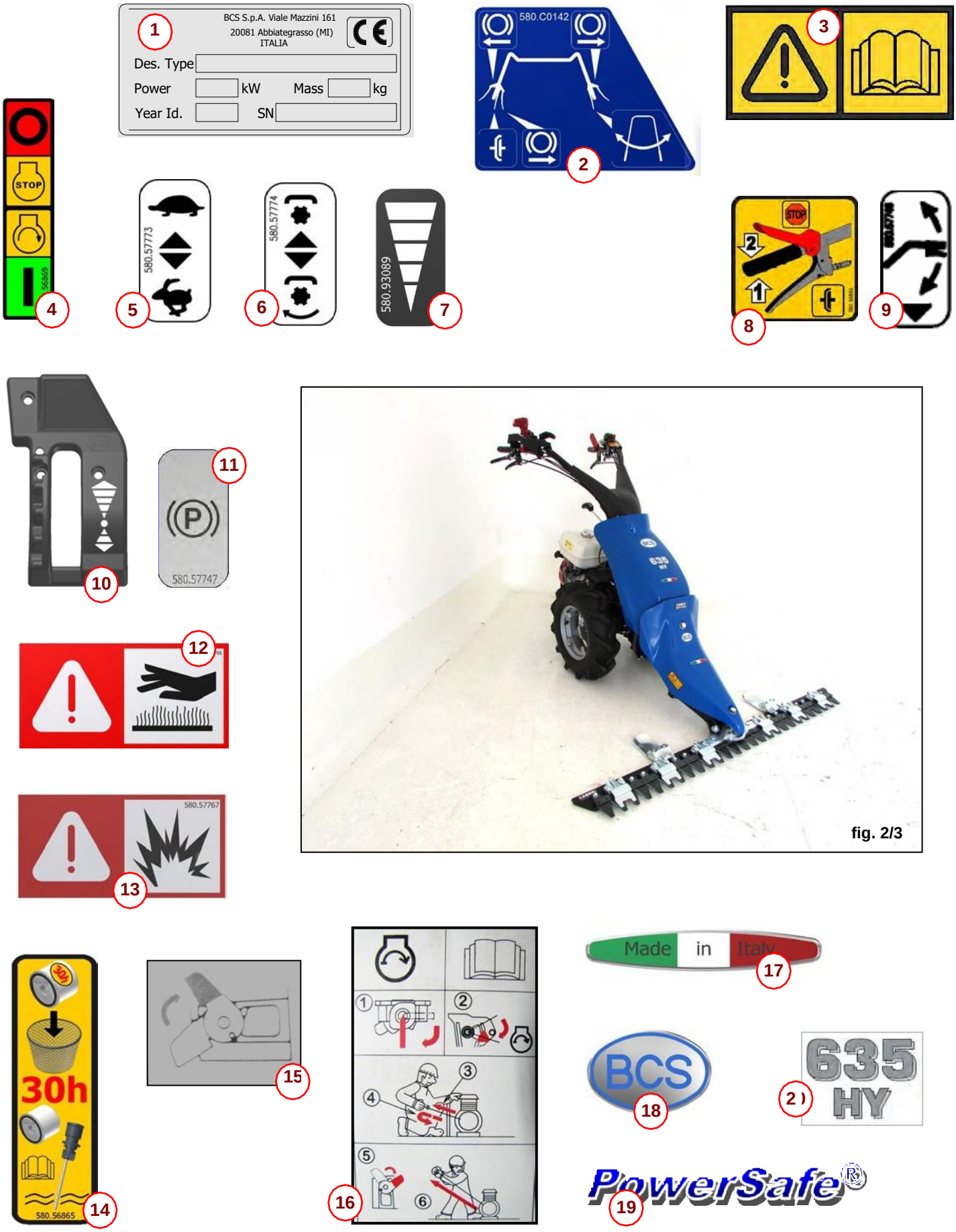

fig. 2/3

2.2

2.2.1 Dekalernas placering

1	EU-märkning	**9**	Höj/sänk styrstången	**17**	Dekal Made in Italy
2	Reglagedekal	**10**	Fram/back indikering	**18**	BCS-dekal
3	Läs instruktionsboken	**11**	Parkeringsbroms	**19**	PowerSafe®-dekal
4	Motor PÅ/AV	**12**	Heta ytor	**20**	635-dekal
5	Långsam/hög hastighet	**13**	Explosionsrisk		
6	Inkoppling av kraftuttag	**14**	Dekal filterunderhåll		
7	Gasreglage	**15**	Dekal dekompression		
8	PowerSafe® inkoppling	**16**	Dekal för start av motor		

2.3

2.3 Dekalernas skötsel

VIKTIGT! Dekalerna måste hållas fria från damm och smuts, måste alltid vara klart synliga och läsliga och måste ersättas om de saknas eller är oläsliga.
Om en ersatt maskinkomponent var försedd med en säkerhetsdekal i originaltillstånd, måste även den nya komponenten motsvara originalskicket och förses med nya dekaler.

Dekalerna är tillgängliga enligt explosionsritningen som finns för varje enskild maskinmodell. Nya dekaler erhåller du från tillverkaren via din återförsäljare; i detta fall behöver du beställningsnumret som i vanliga fall är tryckt på dekalen.

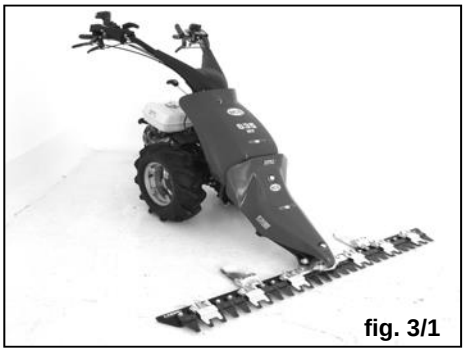
fig. 3/1

3. TEKNISKA EGENSKAPER

635HY har tagits fram speciellt för klippning med knivbalk. Den låga vikten, Power-Safe®-kopplingen, styrstången inställbar i höjdled och sidled och monterad på en avvibrerad elastisk upphängning samt alla installerade säkerhetsanordningar gör maskinen extremt lätthanterlig och säker även för krävande jobb som t.ex. slåtter i bergssluttningar.
Den är utrustad med en hydrostatisk transmission med 2 hastighetsområden och Power-Safe®-koppling. Den är också försedd med differential, två oberoende färdbromsar och en parkeringsbroms. Styrstången är monterad på vibrationsdämpare justerbara i höjd- och sidled.
Den har utvecklats för att användas med frontmonterade redskap som slåtterbalkar, gräsklippare, snöblad, sopaggregat, slagklippare (fig. 3/1, 3/2, 3/3, 3/4, 3/5) etc.

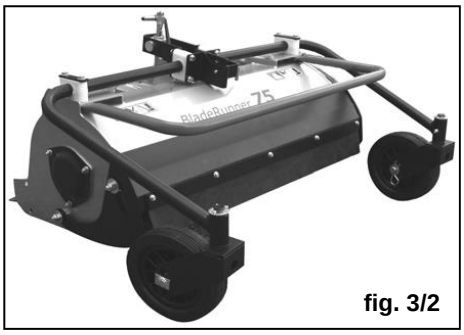
fig. 3/2

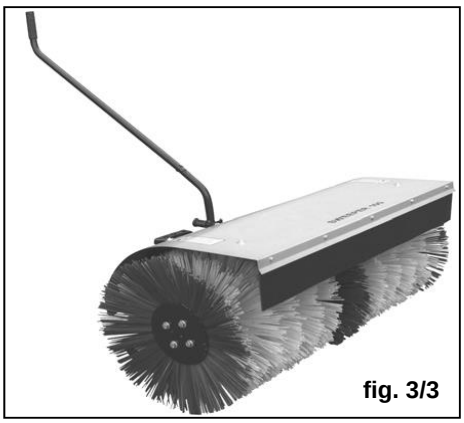
fig. 3/3

fig. 3/4

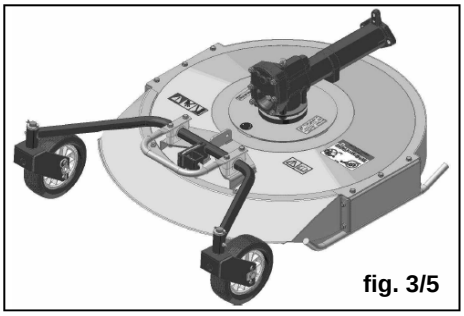
fig. 3/5

3.1

3.1 Motor
Beträffande motortyp, effekt, varvtal, se tabell 3 sidan 32.

3.2 PowerSafe®-koppling
Hydraulisk, mekaniskt manövrerad, arbetstryck bar = 7,5 bar; för justering se sidan 83-84.

3.3 Hydrostatisk transmission

Typ KHS-13 JH Kanzaki hydrostatisk kompaktenhet med en pumpkapacitet av 13 cm³, lätt separerbar, högtryck i separat krets, med oljekylare och kylfläkt för den hydrostatiska enheten, med matarpump, hydraulkrets gemensam med Powersafe®-kopplingen, beträffande egenskaper se fig. 3/6 sidan 27.

3.4

3.4 Växellåda
Växellåda med 2 hastighetsområden för arbete och transport med hydrostatisk riktningsändring.
För hastigheter framåt se tabell 4 sidan 32.
NEUTRALLÄGE mellan de två områdena när maskinen ska skjutas.

Kanzaki KHS – 13JH

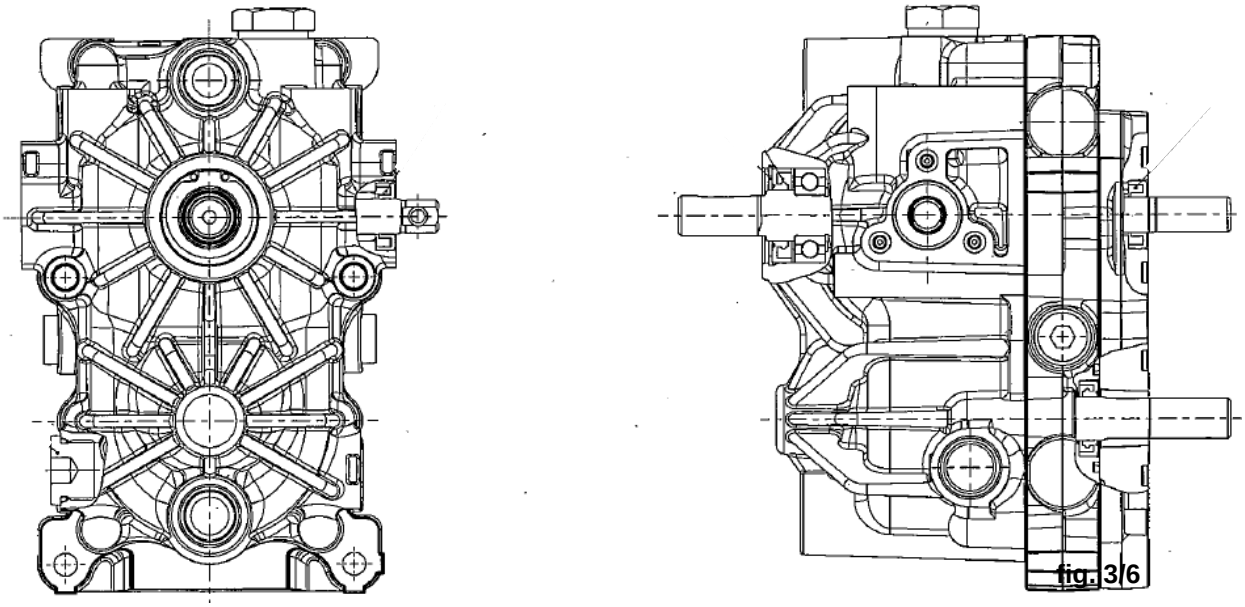

fig. 3/6

Egenskaper hydrostatisk enhet

Kanzaki KHS – 13JH

Deplacement	Flöde	Hydrostatiska enhetens varvtal vid 3600 motorvarv/min	Variabelt tryck	Laddningspump
13 cm³	**39 l/min**	**3000 varv/min**	**69 – 174 bar**	**5 bar**

3.5

3.5 Styrstång
Inställbar i höjdled och sidled i många positioner. Monterad på stötdämpare, där manöverspakar och kablar påverkar hydraul ventiler, inklusive säkerhetsspaken.

3.6 Backanordning
Genom att flytta den röda körspaken, placerad på styrstångens högra sida, mot operatören vänds automatiskt körriktningen i båda växellägena.

3.7 Kraftuttag
Kraftuttag med tre kopplingsklor, och enkel frontkoppling;

3.8

sätts fast med 2 skruvar med möjlighet att lägga till en tredje skruv om redskapet är tungt; högerroterande, oberoende av växelläge; bestäms av motorvarvtalet (se tabell 4). Beträffande schema och fläns se fig. 3/7, 3/8 och 3/9 sidan 30.

3.8 Säkerhetsanordningar

- PowerSafe®-koppling, lämnas den röda spaken i vänster läge kommer maskinen att stoppa omgående med motorn fortsatt igång.

3.9

3.9 Däck

Det är möjligt att ändra spårvidden och hjultypen för att anpassa maskinen till de arbeten som ska utföras med olika redskap och kulturer, se tabell 2 sidan 32.

3.10 Utbalansering av maskinen

Utbalanseringen av maskinen/redskapet är viktig för att uppnå bästa utnyttjande under alla arbetsförhållanden.
För att uppnå detta kan det vara nödvändigt att montera extra vikter för viss utrustning, se avsnitt 9.9.8.

3.12

3.11 Svängradie

Svängradien med differentialen är minimal. Trots detta kan styrningen underlättas med hjälp av bromsarna, vilket gör det möjligt att använda maskinen under alla fältförhållanden och även där hinder eller träd finns.

3.12 Mått och maximala vikter

Se tabell 1 sidan 31.

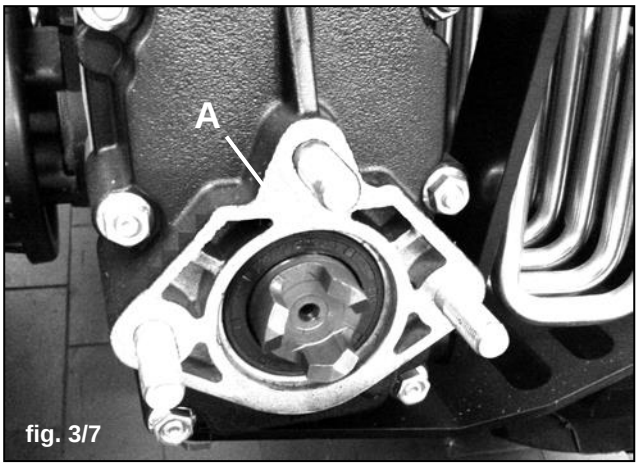

fig. 3/7

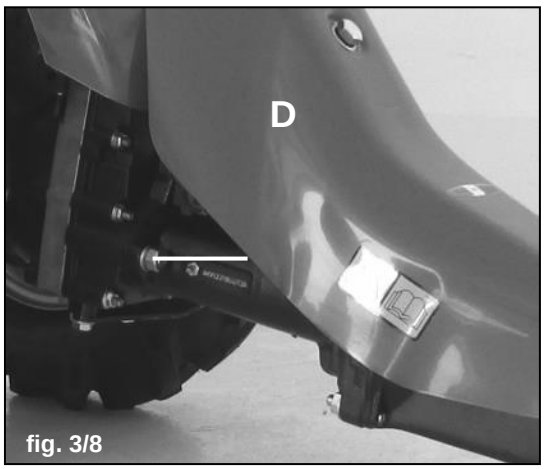

fig. 3/8

KRAFTUTTAGETS VARVTAL **990 @ 3600/1'**

ROTATIONSRIKTNING, HÖGER

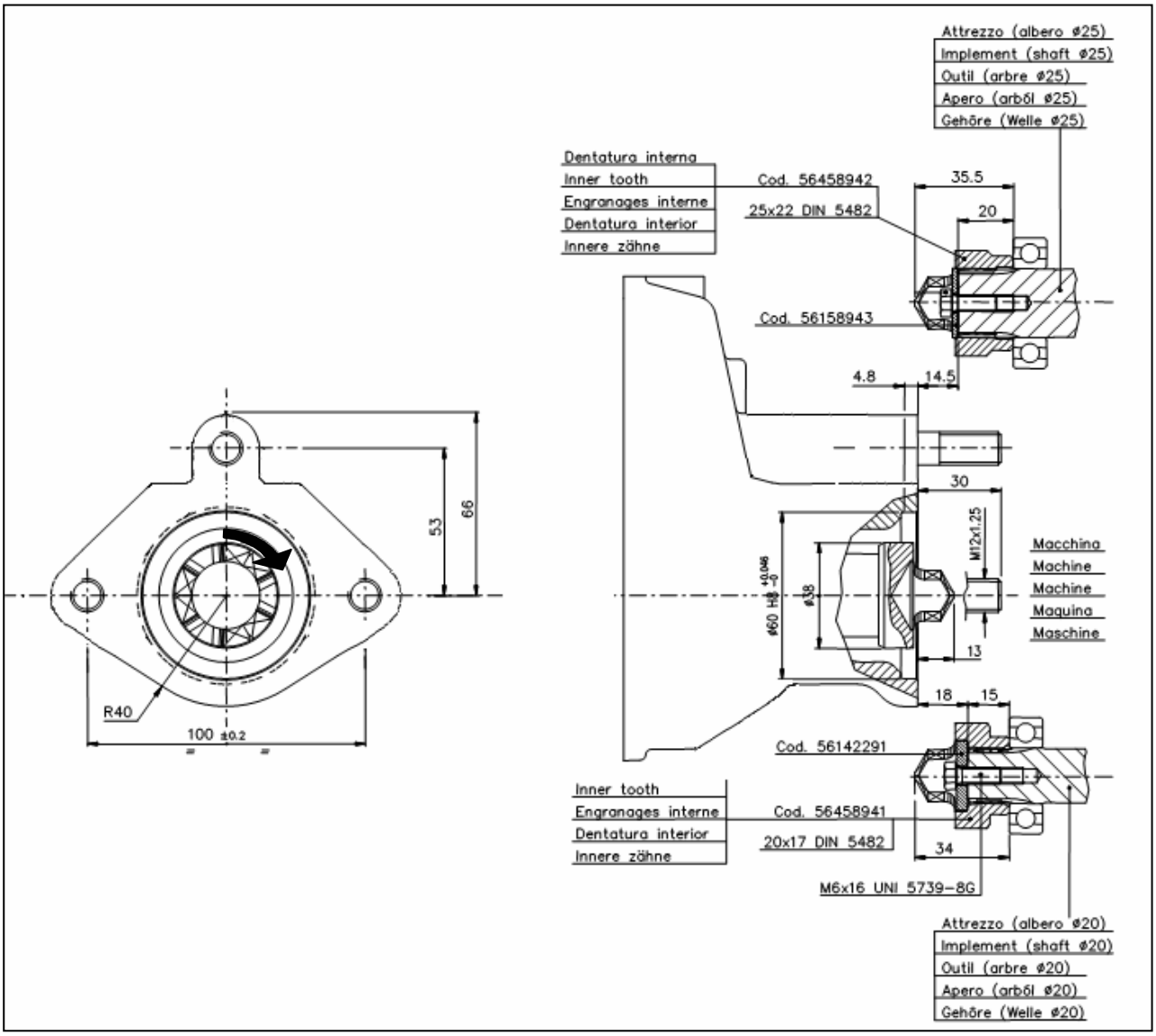

fig. 3/9

TABELL 1

Mått och maximala vikter

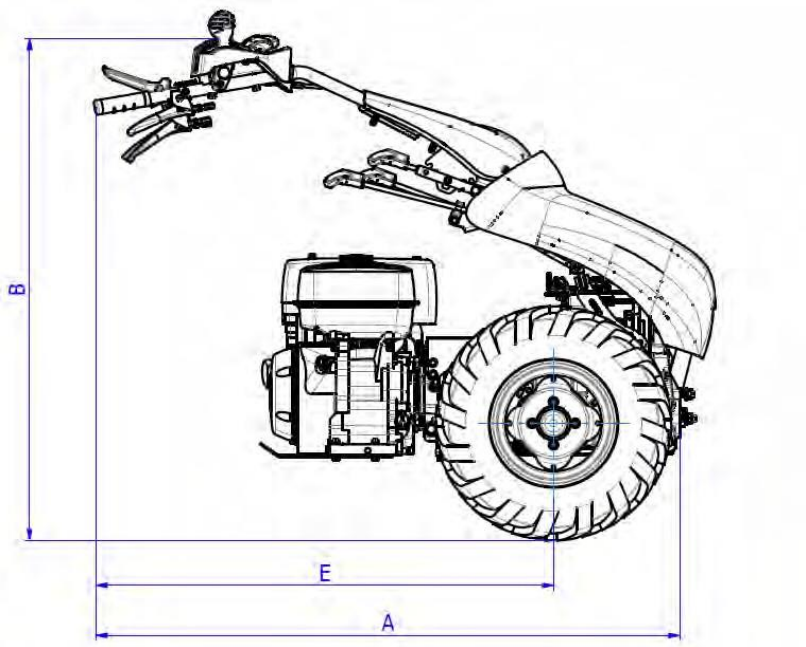

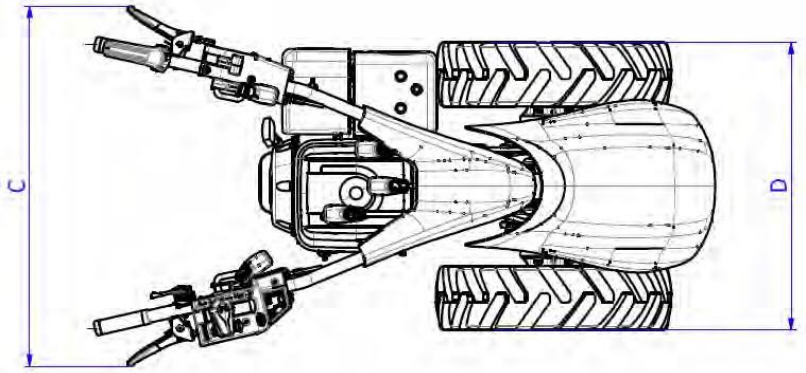

Däck	A (mm)	B (mm)	C (mm)	D (mm) Min. - Max.	E (mm)	M (kg)	
						1	2
5.0 – 10	1300	1100	630	505 - 575	1000	137	161
5.0 - 10 (tvillinghjul)	1300	1100	630	785 - 855	1000	155	179
5.0 - 10 (+ Super Bite)	1300	1100	630	775 - 845	1000	161	185
21x11.00 - 8 Terra Tyre	1300	1100	630	870	1000	141	165

M2 = maximal vikt med dieselmotorer

M1 = maximal vikt med bensinmotorer

TABELL 2

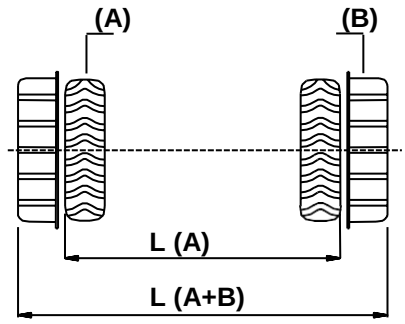

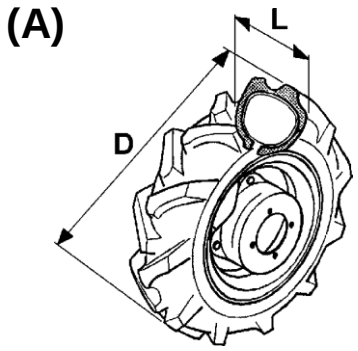

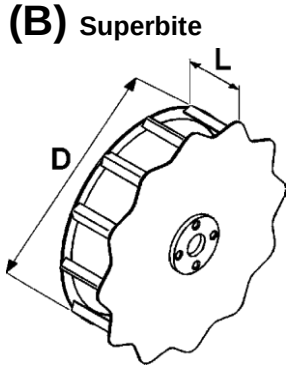

L max.	L min.	Typ av däck/hjul	D	L	bar	D	L
575 (A)	505 (A)	5.0 – 10	512	140	1,2	/	/
845 (A+B)	775 (A+B)	5.0 – 10 (+Superbite)	512	140	1,2	500	135
855 (A+A)	785 (A+A)	5.0 - 10 (tvillinghjul)	512	140	1,2	/	/
870 (A)		21x11.00 – 8 (Terra Tyre)	518	280	0,5	/	/

TABELL 3

MOTOR	cm³	kW / hk	varv/min	Bensin	Diesel	Vevaxel	Förbrukning
Yanmar L100AE	406	7,4 / 10,1	3600		X	Standard	kg/h 1,960
Honda GX340 (Alps)	337	8,1 / 11	3600	X		25,4 mm	kg/h 2,330
Honda GX340	337	8,1 / 11	3600	X		25,4 mm	kg/h 2,330
Kohler KD350	349	5,5 / 7,5	3600		X	Standard	kg/h 1,500

TABELL 4

Maskinens hastighet vid 3600 varv/min varierar mellan 0 och max. angiven hastighet

HJUL		**1av**	**2av**	**1rm**	**2rm**	**3600** min	**3000** min	**990** min
5.0 – 10 Traktor	km/h	0 – 4,3	0 – 6,4	0 – 3,9	0 – 5,7	motorvarvtal	hydropumpens varvtal	Kraftuttagsvarvtal
	mph	0 – 2,7	0 – 4,0	0 – 2,4	0 – 3,5			
21x11.00 – 8 Terra Tyre	km/h	0 – 4,1	0 – 6,1	0 – 3,7	0 – 5,4			
	mph	0 – 2,6	0 – 3,8	0 – 2,3	0 – 3,3			

fig.

1 Skydd för styrstång - **2** Skydd för styrkolonn - **3** Handböcker för motor och tillhörande delar - **4** Maskinens och tillhörande delars instruktionsbok

4. UPPACKNING AV MASKINEN

4.1 Öppning av kartongen

Maskinen levereras i en kartong som kan hanteras med gaffeltruck. Öppna kartongen och ta bort tillbehören (fig. 4/1), och skär sedan upp kartongen i de 4 hörnen och frilägg maskinen.

4.2 Preliminära kontroller

Maskinen kommer utan verktyg, så du måste kontrollera att den är komplett och att inga skador har uppstått under transporten. Kontrollera enligt listan bredvid att alla tillbehör finns i kartongen, och fortsätt sedan med hopmonteringen enligt avsnitt 4.3.

4.3

4.3 Hopmontering av maskinen

- **Läs uppmärksamt** igenom denna handbok och även motorns handbok och instruktionerna för redskapen som passar på maskinen.
- Öppna plastpåsen som medföljer ingår (**5** och **6** fig. 4/1) och börja montera ihop maskinen, se fig. 4/7.
- **Montering av hjulen**: de levereras separat, se upp med att profilens pil (**A** fig.4/3) pekar mot redskapen, dra åt skruven ordentligt. Öka däcktrycket till 1,2 bar, se **tabell 2** på sidan 32.

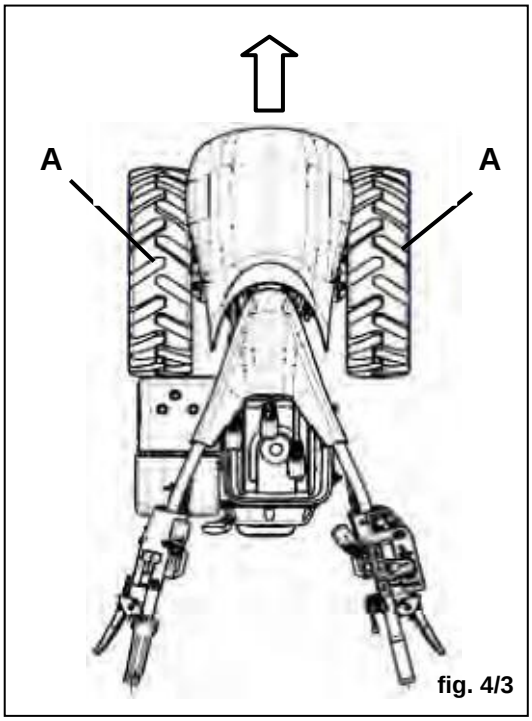

fig. 4/3

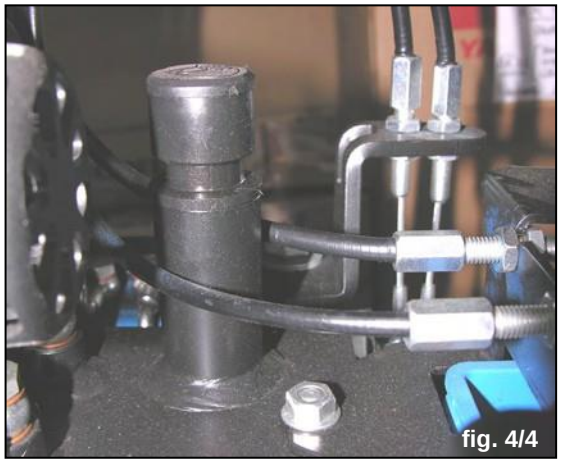
fig. 4/4

Låsbrickor, se upp med att de vänds rätt vid monteringen

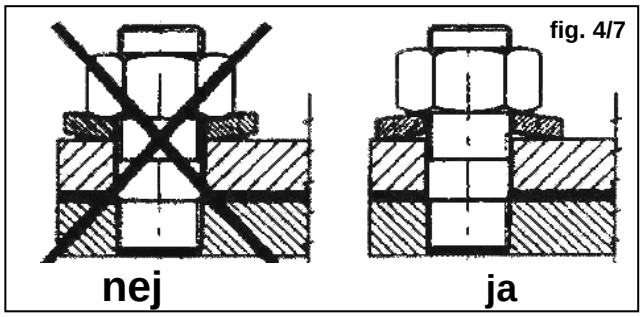

fig. 4/7

4.3

- **Byt ut plastlocket** mot oljestickan (**B** fig. 4/4) som medföljer.
- **Montera** önskat redskap (förmonterat) på maskinens kraftuttag, montera de koniska brickorna (fig. 4/7) och dra åt muttrarna rejält.
- **Kontrollera** transmissionens oljenivå med oljestickan (**C** fig. 14/24). Fyll vid behov på med BCS olja **Powerlube H3** SAE 15W- 40 (ACEA A3-08/B3-08, API SL/CF, API EC I, VW 500/ 505.00).
- **Kontrollera** oljenivån i motorn och redskapet.

Om det är nödvändigt att fylla på ska du följa anvisningarna i handboken för motorn och redskapet beträffande oljetyp och mängd.

OBSERVERA: Om motorn har luftfilter av oljebadstyp, ska den oljemängd fyllas på som anges i motorns handbok.
Använd BCS olja **Powerlube H3** SAE 15W-40 (ACEA A3-08/B3-08, API SL/CF, API EC I, VW 500/505.00).

- **Kontrollera** att alla skruvar och muttrar är väl åtdragna, i synnerhet de som förbinder redskapet med maskinen (**D** fig. 3/8) och hjulen och att inga oljeläckage finns.

DENNA SIDA HAR AVSIKTLIGT LÄMNATS TOM

5. PLACERING AV REGLAGE OCH ANORDNINGAR

5.1 Reglagens identifiering (fig. 5/1a - 5/1b)

1 Väljarspak långsam/snabb
2 Spak för inkoppling av kraftuttag
3 Spak för justering av styrstången i höjdled
4 Låsspak för parkeringsbroms
5 Gasreglage
6 Stoppreglage för motor
7 Röd stoppspak (om den släpps stängs alla maskinrörelser av)
8 Powersafe® kopplingsspak

5.1

9 Hydrostatisk grupp
10 Vänster bromsspak
11 Höger bromsspak
12 Spak för justering av styrstång i sidled
13 Manöverspak för hydrostatisk transmission
14 Oljesticka för transmissionens oljenivå och påfyllning
15 Filterhuvud och filter för transmissionen
16 Kraftuttagsfläns för redskap
17 Oljekylare

5.1

18 Lock till bränsletank
19 Konsol för reglage
20 Magnapull startanordning
21 PowerSafe® kopplingsenhet
22 Oljesticka/påfyllning av motorolja
23 Avtappning av motorolja
24 Elbrytare (bensinmotorer)
25 Torrluftfilter för motor
26 Bränslekran
27 Kylfläkt hydraulisk transmission
28 Magnetplugg
29 Dekompression för start av dieselmotor
30 Tändstift (bensin)
31 Förgasare och avtappningsplugg (bensin)

5.2 Reglage och anordningar

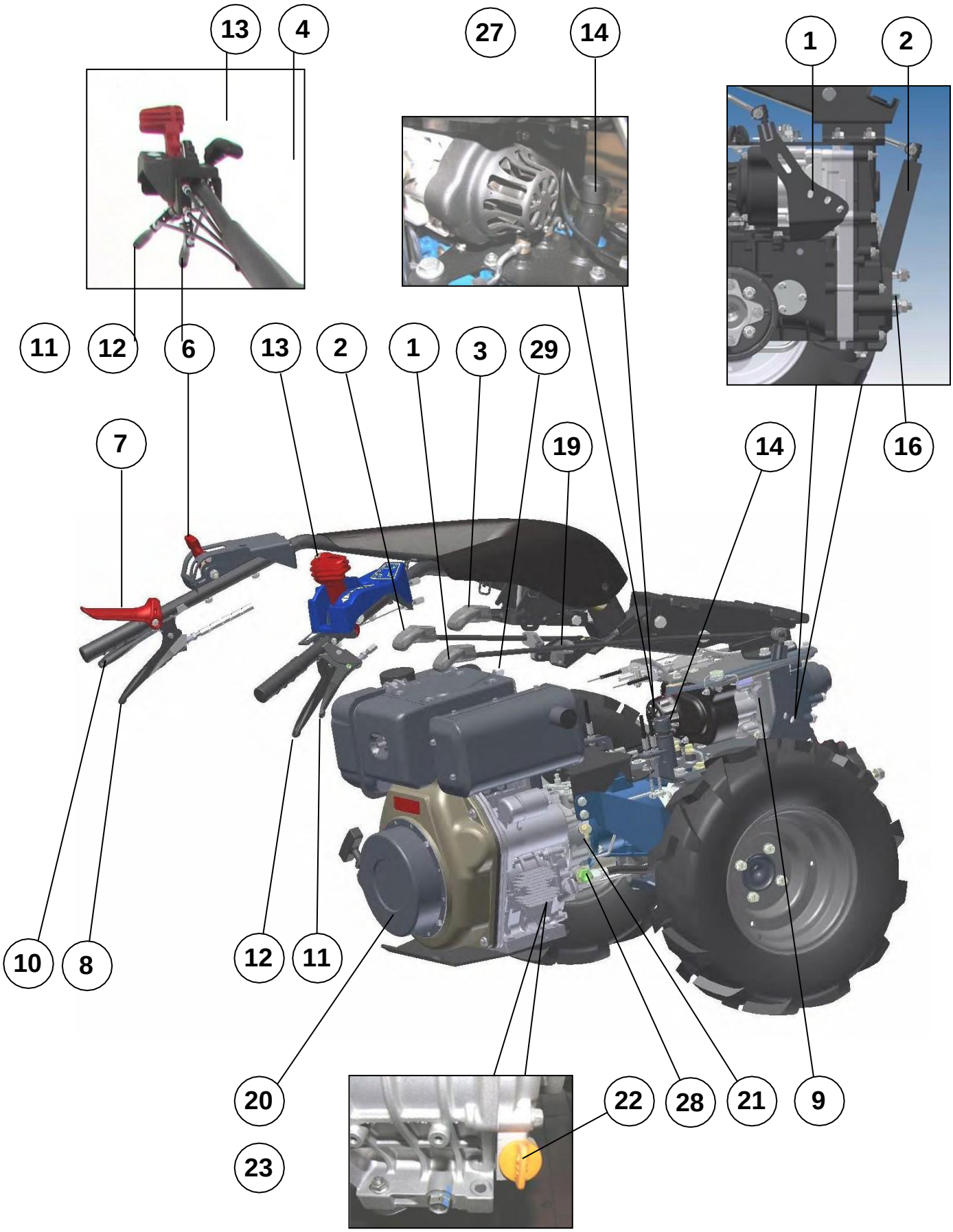

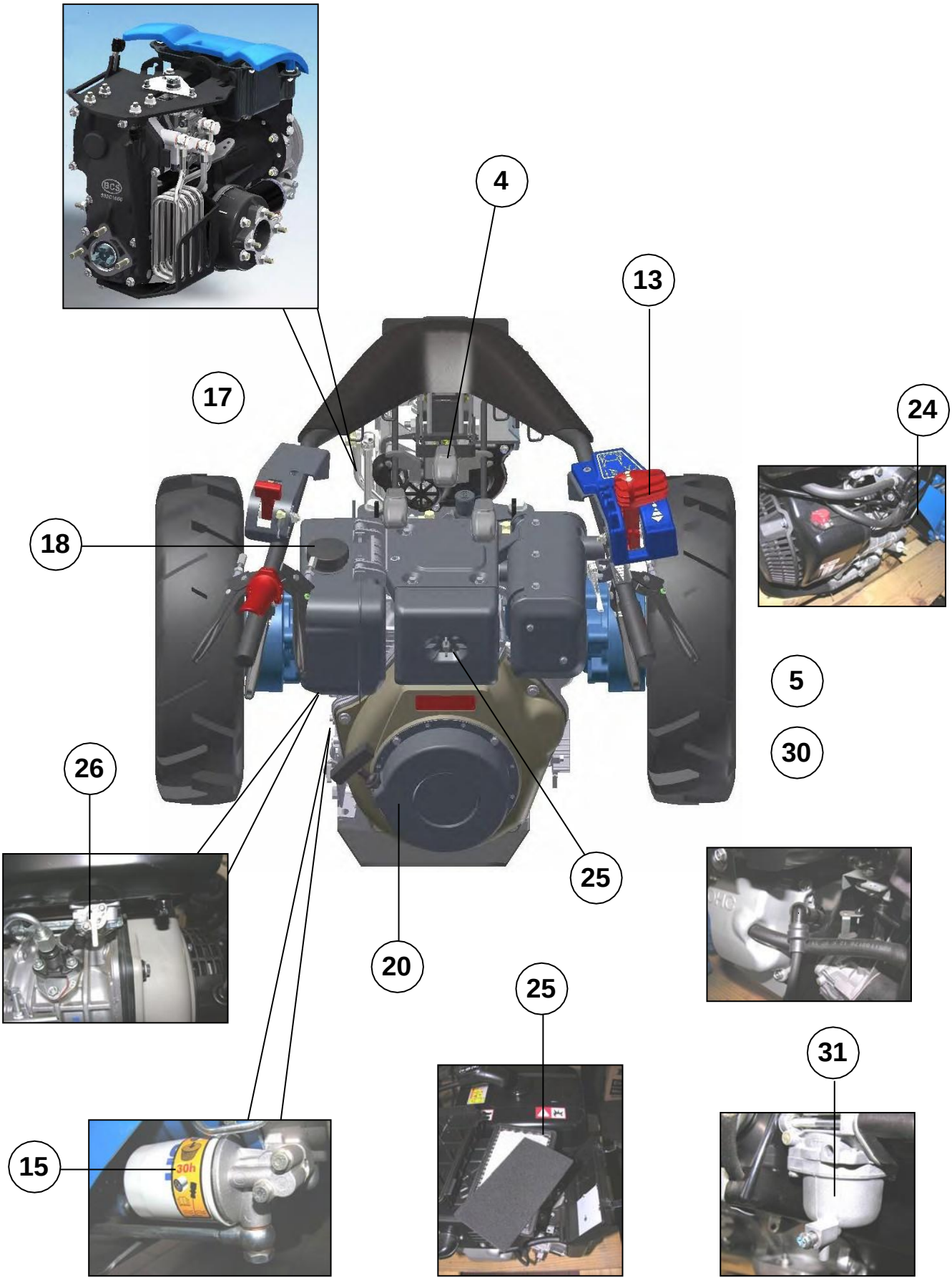
4
13
17
24
18
5
30
26
25
20
25
31
15

6. INSTRUKTIONER FÖR ANVÄNDNING

6.1 Förarutbildning

⚠ **Se upp!** Maskinen har konstruerats för att användas med frontmonterade redskap som slåtterbalk, snöblad, sopaggregat, gräsklippare, slagklippare etc.
Det är absolut förbjudet att använda den för olika ändamål (transport av passagerare, bogsering, varje form av tävlingskörning, körning på allmän väg. etc.). Ska inte förändras eller modifieras.

⚠ **Se upp!** Håll händer och fötter borta från arbetsområdena eller roterande delar.

6.1

⚠ **Se upp! Vid arbete i sluttningar får du aldrig lägga in friläget**.

⚠ **Se upp!** Innan du använder maskinen ska du absolut bekanta dig med reglagen, lära dig hur stänger av motorn på snabbt och säkert sätt och läsa igenom säkerhetsinstruktionerna.

⚠ **Se upp!** Låt aldrig minderåriga och noviser använda maskinen. Transportera inte passagerare, kör inte i närheten av diken eller broar som kan brista under maskinens vikt.

6.1

⚠ **Se upp! Förvara startnyckeln oåtkomligt för barn.**

⚠ **Se upp!** För att använda maskinen krävs att du bär lämplig personlig skyddsutrustning (PPE), säkerhetsskor, öronskydd, skyddsglasögon, handskar, etc.
Utför inga rengörings- eller underhållsarbeten på maskinen eller redskapen utan att följa säkerhetsinstruktionerna som finns i denna handbok och i handböckerna för respektive redskap. Innan du startar maskinen måste du känna till enheterna, säkerhetsfunktionerna och reglagen.

6.2

6.2 Kontroller innan motorn startas

- kontrollera att motorns kylluftintag är rent;
- att motoroljenivån är korrekt (**22** fig. 5/1a);
- att oljenivån i kuggväxeln är korrekt (**14** fig. 5/1a);
- att spaken för inkoppling av kraftuttaget (**3** fig. 5/1a) är i neutralläget;
- att luftfiltret (**25** fig. 5/1b) är rent, rengör det vid behov;
- att den installerade utrustningen är ren och fri från hinder och knivskydd och att knivarna är vassa;

6.2

- Att styrstången är lämpligt inställd, justera med hjälp av spaken (**3** fig. 5/1a) och flytta den åt sidan till önskad position vid behov, med hjälp av spaken (**12** fig. 5/1a);
- att det är tillräckligt med bränsle i tanken;

VIKTIGT! Använd rent bränsle, färskt och lagrat i lämpliga behållare. I annat fall kan insprutaren eller bränslepumpen, förgasaren eller tändstiftet skadas.

- ta bort tanklocket (**18** fig. 5/1b) och fyll tanken med hjälp av en tratt med finmaskigt filter;
- undvik att använda förorenat, gammalt eller dåligt lagrat bränsle; tillverkaren och återförsäljaren övertar inget ansvar för skador på enheten som orsakats av dålig bränslekvalitet eller dålig lagring av bränslet genom maskinens ägare;

VIKTIGT! Dieselmotorer bör startas var 30/40 dag och köras några minuter, för att hålla insprutaren och pumpen i gott skick och för att förhindra att de fastnar.

6.3

6.3 Justeringar av maskin / motor

Maskinen levereras korrekt inställd. Skulle en justering trots detta behövas ska den göras på justerskruvarna nedan eller på styrstången:

1 - Justering av PowerSafe®-kopplingens vajer (fig. 6/1)
2 - Justering av bromsvajrar (fig. 6/1)
3 - Justering av gasvajer (fig. 6/3)
4 - Justering av vajer för fram/back (fig. 6/4)
5 - Justering av motorns stoppvajer (fig. 6/3)
6 - Justering av motorvarvtal (fig. 6/3) (se handboken för respektive motor)

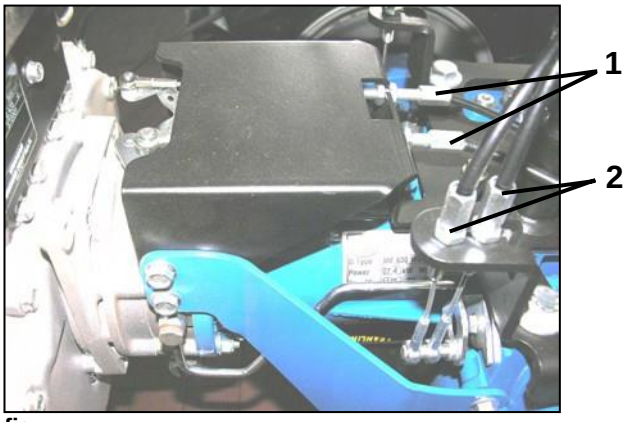

fig.

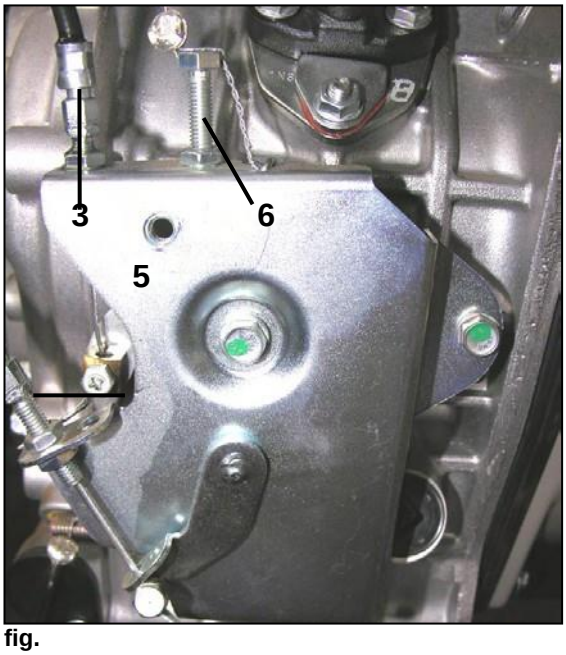

fig.

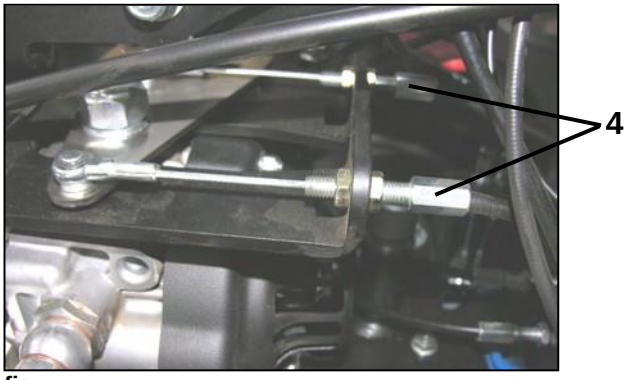

fig.

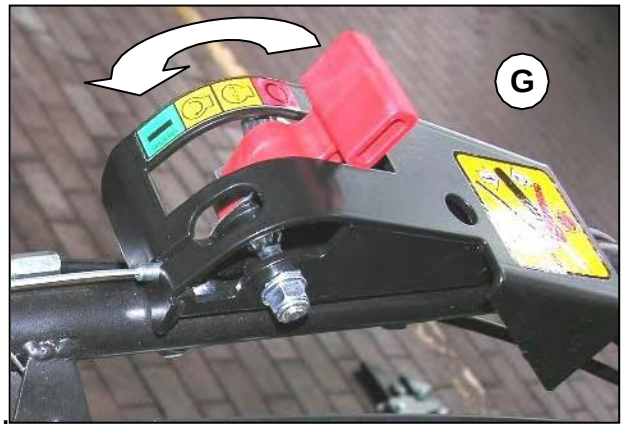

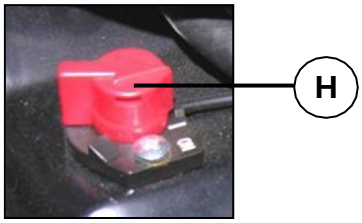

fig.

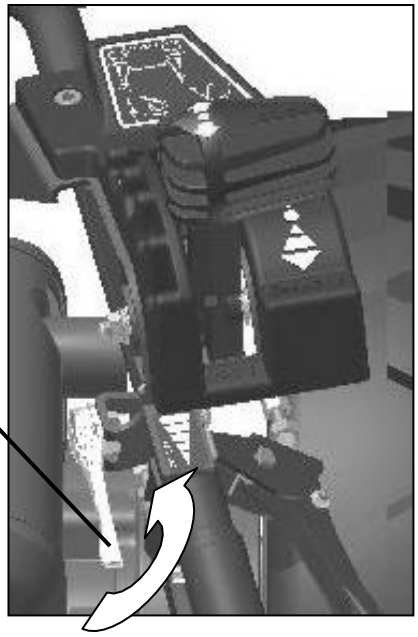

fig.

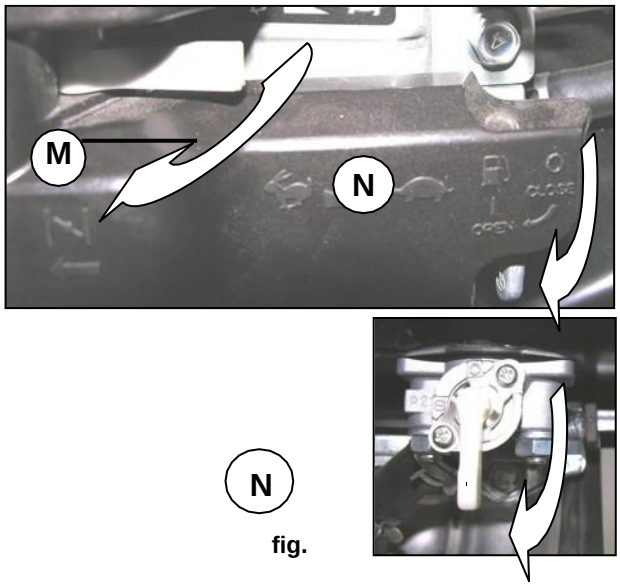

fig.

7. STARTA MASKINEN

7.1 Starta maskinen

VIKTIGT! Innan du startar motorn ska du läsa igenom ”Preliminära kontroller” (avsnitt 4.2) och ”Hopmontering av maskinen” (avsnitt 4.3), läs även kapitlen 5 och 6.

- **Kontrollera** att stoppspaken **G** och stoppkontakten **H** (fig. 7/1) står i inkopplat läge (**I**).
- **Ge lite gas** med spaken **L** (fig. 7/2).
- **Stryp** luftspaken **M** och öppna bränslekranen **N** (fig. 7/3).
- **Spänn** magnapullstartens startlina till motorns kompressionstakt har nåtts (**1** fig. 7/4).

7.2

- **Backa tillbaka för att rulla upp** magnapullstartens lina (**2** fig. 7/4)
- **Påverka** dekompressionsspaken (**3** fig. 7/4, gäller dieselmotorer)
- **Dra kraftigt i** magnapullstartens lina (**4** fig. 7/4), och låt motorn gå några minuter.

7.2 Funktionstest

- **Efter starten** enligt 7.1, ska kontroll göras att alla spakar och reglage fungerar normalt och korrekt enligt avsnitten 5.1 och 5.2.
- Har ett redskap kopplats till ska du först läsa igenom tillhörande handbok och kapitel 8, och sedan fortsätta enligt följande:

fig.

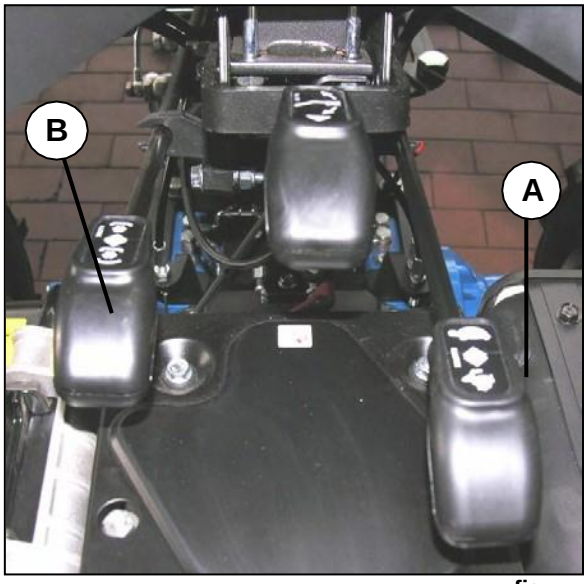

fig.

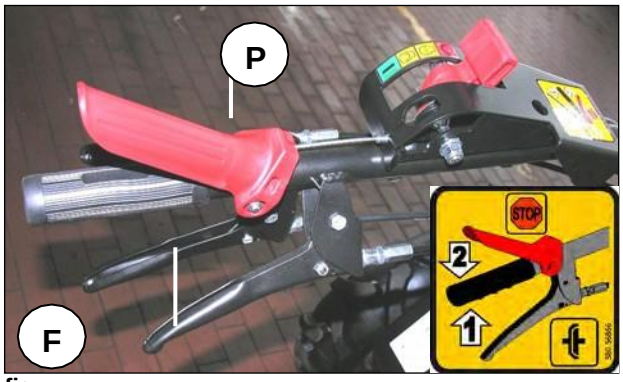

fig.

7.2

- **Dra** (pil **1**) kopplingsspaken **F** (fig. 7/8)
- **Tryck ner** (pil **2**) PowerSafe® röda handtag **P**.
- **Välj** långsamt eller snabbt växelläge med reglagestång **A** (fig. 7/6).
- **Påverka** långsamt den röda spaken **T** (fig. 7/9) och kontrollera att maskinen följer reglagen.
- **Aktivera kraftuttaget med hjälp av** kopplingsstången **B** (fig. 7/6) och kontrollera att det monterade redskapet vrids runt regelbundet.

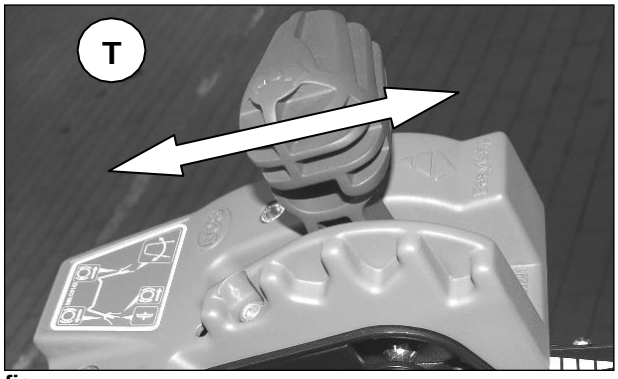

fig.

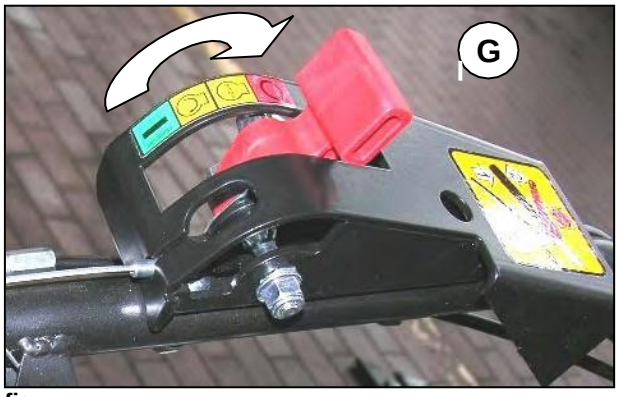

fig.

8. ANSLUTNING AV REDSKAPEN

Montera det redskap på maskinen som du behöver för det arbete som ska utföras. Det finns redskap som slåtterbalk, snöblad, sopaggregat, gräsklippare, slagklippare etc. enligt anvisningarna nedan:

1) följ anvisningarna i respektive handbok för redskapet och montera erforderliga tillbehör för användningen;

2) Kontrollera att alla skruvar och muttrar är riktigt åtdragna, smörj vid behov med Agip Grease 30 om detta inte redan har gjorts;

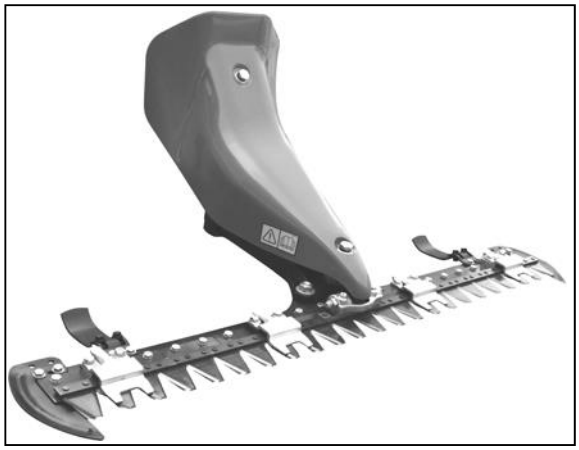

fig.

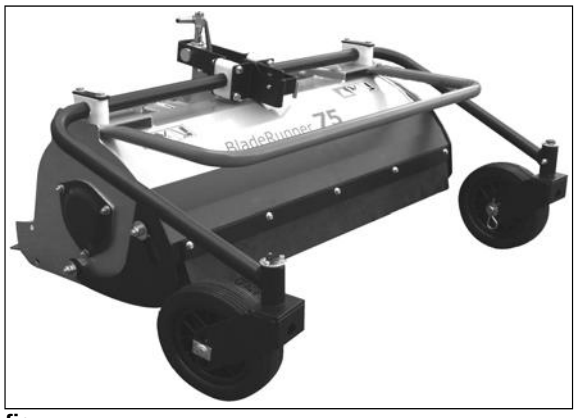

fig.

fig.

fig.

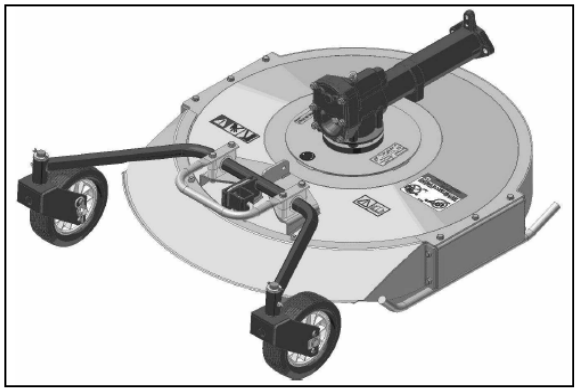

fig.

8.

3) Kontrollera om utbalanseringen av maskin och redskap är korrekt gjord. En god balansering underlättar arbetet och maskinens rörelser, lägg till vikter eller montera distanser för kraftuttaget;

4) Kontrollera de olika justeringarna som beskrivs i respektive handbok för redskapet, i synnerhet justeringen av slåtterbalken, höjdinställning etc.

9. VÄRDEFULL INFORMATION

9.1 Användning av maskinen

VIKTIGT:

- Innan du börjar arbeta ska du kontrollera att fältet är fritt från stenar, stickor, vattenledningar och främmande föremål.
- Anpassa hastigheten under arbetet till produktmängden som ska samlas in eller klippas.
- Var försiktig när du kommer in i områden med liggande vegetation, sänk hastigheten vid behov eller kör framåt på lämpligaste sätt för att underlätta skörden.
- Koppla in kraftuttaget ett par meter före arbetsområdet.

9.1

Se upp! Under ARBETET ska oljan kontrolleras dagligen, byt motoroljan efter de första 30 drifttimmarna. Följ emellertid det underhållsschema som medföljer maskinen.

- Om motorn har en tendens att stoppa, bör du sänka körhastigheten eftersom den bearbetade mängden kan vara för stor. Om problemet består ska motorn och/eller redskapet kontrolleras.
- Vid arbetet ska du se upp i närheten av träd och buskar

9.2

och i närheten av kantstenar som skulle kunna skada redskapen, i synnerhet knivarna och transmissionerna. När du har avslutat arbetet ska motorn stängas av och kontrollera sedan att maskinen är låst.

Se upp! Använd inte maskinen i sluttningar som är brantare än 30 grader (58%)

- I sluttningar ska du om möjligt köra i kors och aldrig upp och ner, var försiktig när du byter körriktning och att inte hjulen kolliderar med hinder (stenar, grenar, rötter, etc.) som kan leda till att du tappar kontrollen över maskinen.
- Utvärdera de olika situationerna och se upp med fuktig jord och vått gräs som kan få maskinen att börja glida.
- Kör långsamt i nedförsbackar och undvik att köra över torrt eller klippt gräs eftersom hjulen kan förlora greppet. Det är möjligt att dubbel montera hjulen med dimensionen 5.0-10 för att öka markgreppet eller para dem med Superbite-hjulen (se avsnitt 9.9.2 och 9.9.3).

9.3

- Vid arbete i sluttningar får du aldrig påverka kopplingen.

Se upp! Vid byte av växelläge från 1:a till 2:a eller tvärtom, ställ den hydrostatiska transmissionens manöverspak 13 (fig.5/1a) på lägsta varvtal, men aldrig i neutralläget.

Transmissionen består av en hydrostatisk enhet och kuggväxlar i oljebad med 2 hastighetsområden fram och back. De 2 hastigheterna är inställbara (se **tabell 4,** sidan 32), använd lågfartsområdet vid arbete.

9.5

Det finns ett neutralläge när maskinen ska skjutas.

9.4 PowerSafe® koppling

Hydraulisk flerskivig koppling med integrerad pump och tryckbegränsningsventil, med säkerhetsspak som lägger in neutralläget och stänger av kraftuttaget medan motorn fortsätter att vara igång.

9.5 Färdbromsar

Maskinen är utrustad med 2 oberoende trumbromsar, en för varje hjul, påverkade av spakar på styrstången.

9.6

9.6 Mekanisk parkeringsbroms
Parkeringsbromsen ansätts med en spak på styrstången (**28** fig. 5/1a).

9.7 Kontroll av oljenivåerna
Kontrollera dagligen oljenivåerna i motor och växellåda. Har läckage uppstått se avsnitt **14** för att byta oljan. Rengör luftfiltret dagligen.

9.8 Smörjning
Maskinen och redskapen är försedda med några smörjställen vars placering framgår av respektive användarhandbok.

9.9

En daglig och korrekt allmän smörjning förlänger maskinens livslängd och därför rekommenderar vi starkt att dessa smörjställen smörjs enligt beskrivningen i respektive handbok.

9.9 Passande redskap och tillbehör (fig. 9/25 till 9/60).
Till maskinen kan verktyg som slåtterbalk, snöblad, gräsklippare, slagklippare, etc. och tillbehör som sidoskydd för slåtterbalk, frontskydd för slåtterbalk, standardiserat kraftuttag, hjuldistanser, olika däcktyper etc.

9.9

I enlighet med gällande Europeiska direktiv är det förbjudet att använda redskap och/eller tillbehör för att transportera operatören eller andra personer. Alla originalredskap är tillverkade i överensstämmelse med gällande Europeiska direktiv.

9.9.1 Redskap

SLÅTTERBALK 1,15 m till 1,80 m (fig. 9/25)	Se tillhörande handbok
SLAGKLIPPARE 75 cm och 90 cm (fig. 9/26)	Se tillhörande handbok
SOPAGGREGAT 100 cm (fig. 9/27)	Se tillhörande handbok
SNÖBLAD 100 cm (fig. 9/34)	Se tillhörande handbok
GRÄSKLIPPARE 100 cm (fig. 9/35)	Se tillhörande handbok
MULCHINGAGGREGAT HEAVY DUTY 80 cm (fig. 9/36)	Se tillhörande handbok

fig. 9/25

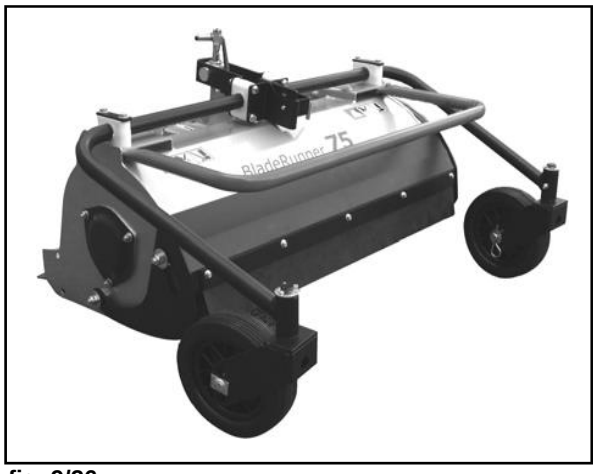

fig. 9/26

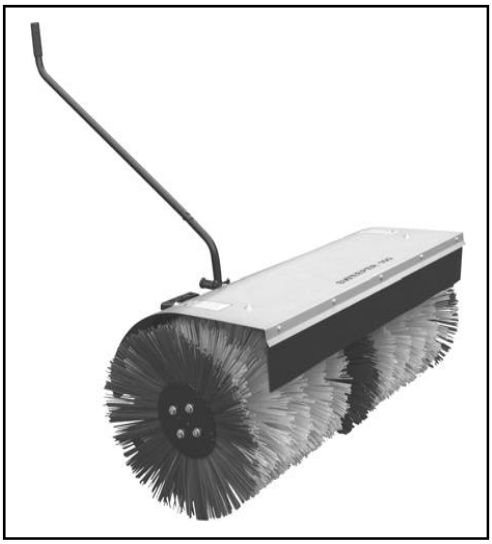

fig. 9/27

fig. 9/28

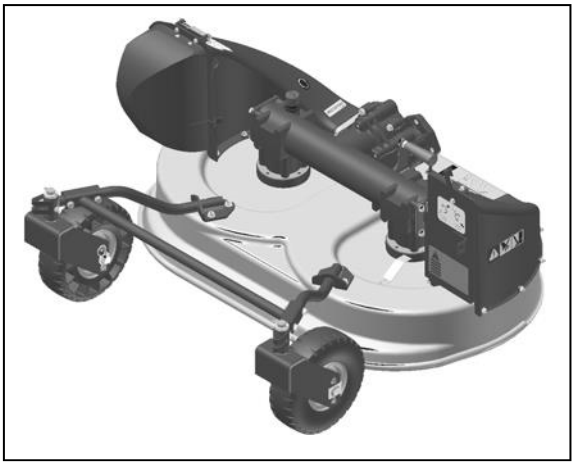

fig. 9/29

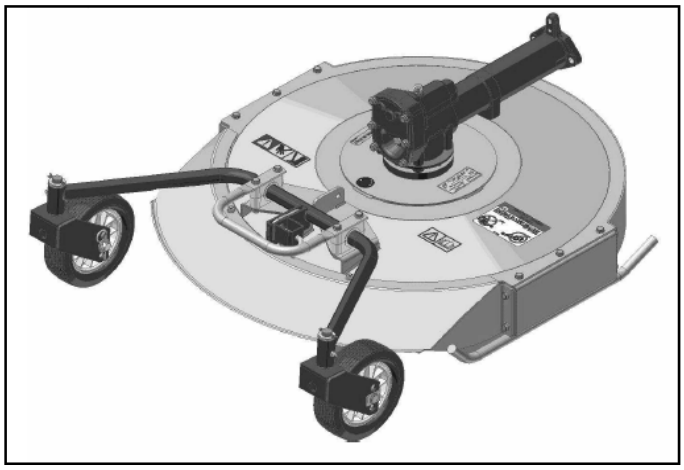

fig. 9/30

9.9

9.9.2 Gummidrivhjul

De är speciellt lämpade för användning inom lantbruk, underhåll och trädgårdar, med lantbruks- eller *grönyteprofil och* ger alltid maskinen ett gott markgrepp på både hård och mjuk mark.
Hjulen **5.0-10** (fig. 9/39) har en fälg med inställbar spårvidd, det är möjligt att ändra spårvidden genom att vända befintliga hjul. Hjulen **5.0-10** kan monteras som tvillinghjul eller med *Superbite* metallhjul.
Hjulen **21x11.00-8**, med lantbruks- eller *grönyteprofil* (se tabell **2** sidan 32) har fast spårvidd.

9.9.3 Hjul ”Superbite" (Antislir)

När de är monterade på hjulen **5.0-10** (**B**), rekommenderas dessa hjul speciellt vid klippning i sluttningar. Monterade på gummihjulen ökar de både dragförmågan och maskinens stabilitet i sidled. Förbindningen görs med hjälp av medbringarplattorna **C** (fig. 9/42).

9.9.4 Tvillinghjul

Hjulen **5.0-10** kan tvilling monteras med hjälp av adapterplattorna **B** (fig. 9/45) som sätts mellan de två hjulen.

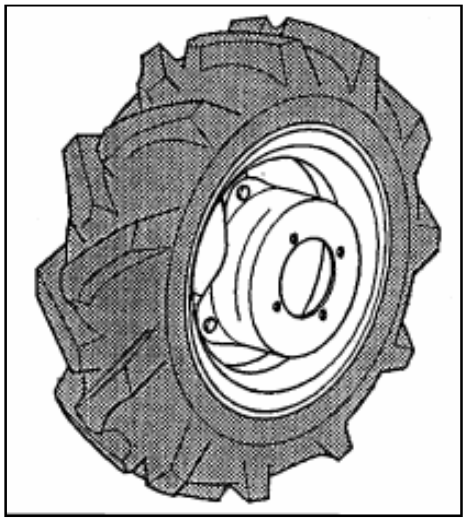

fig.

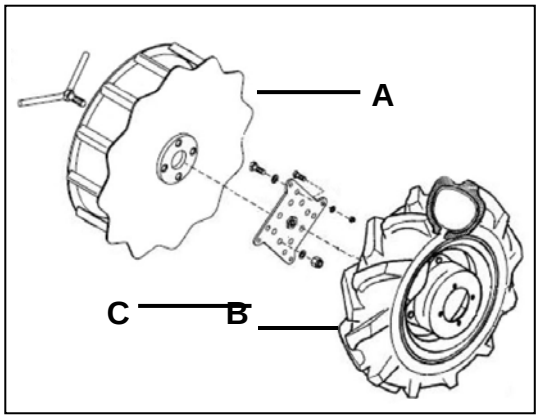

fig.

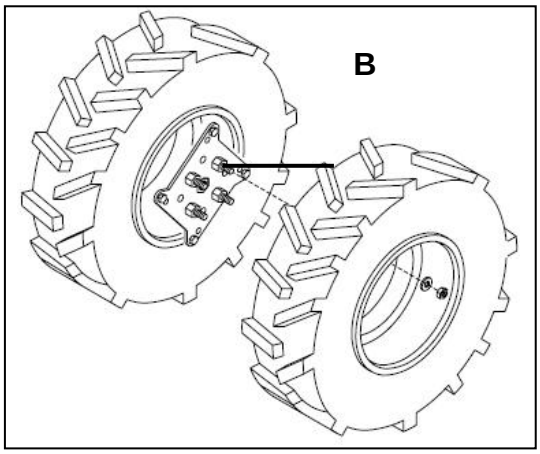

fig.

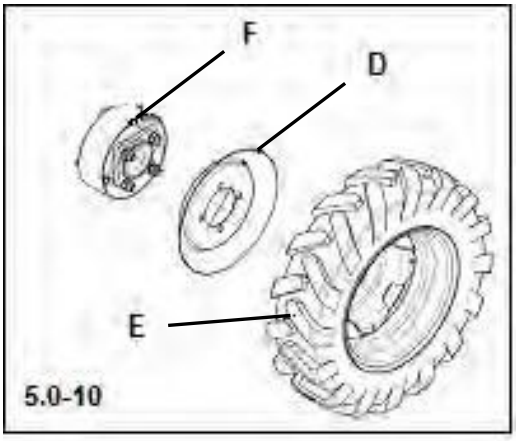

fig.

9.9

9.9.5 Skydd för hjulnav (endast 5.0-10)

Skyddet **D** (fig. 9/46) behövs för att undvika att gräs lindas upp på hjulaxlarna och skadar oljetätningarna. Monteras mellan hjulen **E** och hjulnaven **F** med den kupade sidan vänd mot hjulet.

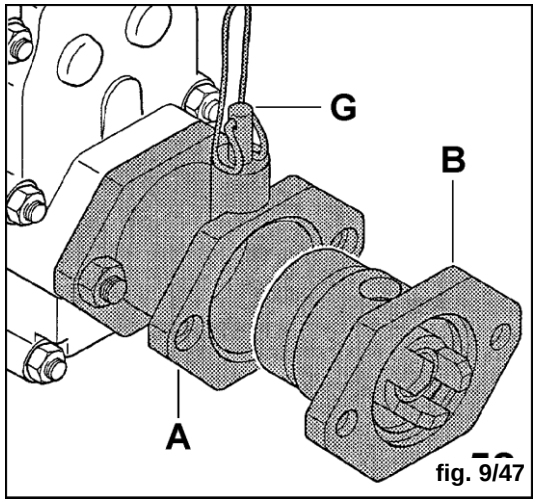

fig. 9/47

9.9

9.9.6 Snabbkoppling för redskap

Det medger snabbt byte av redskap på maskinen. Den består av två delar: ett rör **A** som är monterat på maskinen och en adapter **B** som är monterad på redskapet. För att montera redskapet på maskinen skjuts adaptern **B** in i röret **A** där den fästs med tappen **G**.

När arbetsdagen är slut, rekommenderar vi en grundlig rengöring av kopplingens anliggningsytor, samtidigt ska adaptern **B** och röret **A** alltid vara infettade för att underlätta montering och demontering (fig. 9/47).

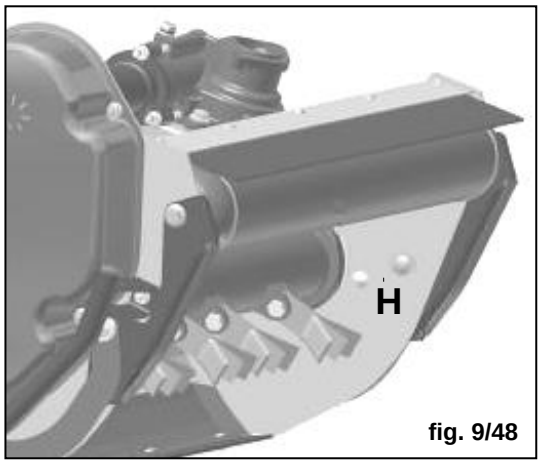

fig. 9/48

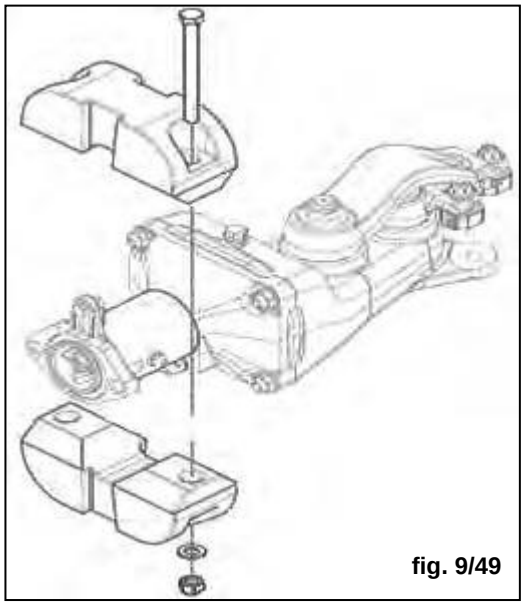
fig. 9/49

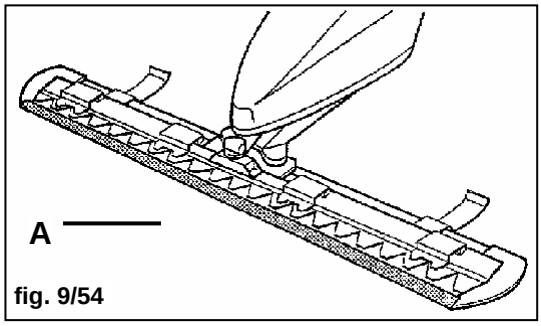

fig. 9/54

9.9

9.9.7 Rulle för Blade Runner

Rullen **H** (fig. 9/48) behövs vid arbeten på besvärligt Underlag, i sluttningar och med buskar. Det medger arbete utan hjul som då kan lyftas upp och tas bort.

9.9.8 Ballast för utrustning

För att balansera ut maskinen och använda den på bästa sätt med olika utrustning finns olika typer av ballast:

- ballast för ”professionellt” snöblad (9 kg);
- ballast för Blade Runner (14 kg);
- ballast för slåtterbalken, standard oljebadstransmission och Duplex (15 kg); även monterade parvis på längre oljebadstransmissioner (fig. 9/49).

9.9.9 Frontskydd för slåtterbalk

Vi rekommenderar att frontskyddet **A** (fig. 9/54) monteras varje gång under en transport eller när slåtterbalken är oskyddad eller när den lagras.

9.9

9.9.10 SF Sidoskydd för slåtterbalkens fingrar (B fig. 9/56) De har till syfte att undvika att plantor i närheten eller kniven skadas under drift om dess ändar slår emot hinder och stenar.

⚠ De tjänstgör även som skydd emot olyckor.

9.9.11 Standard kraftuttag D=35 mm (1” 3/8) (fig. 9/59)

Detta kraftuttag monteras på maskinens kraftuttag och är försett med en splinesaxel med Ø = 35 mm motsvarande 1" 3/8, som på större traktorer enligt standard DIN 9611. Med denna axel kan du driva remskivor, kraftöverföringsaxlar och många andra redskap.

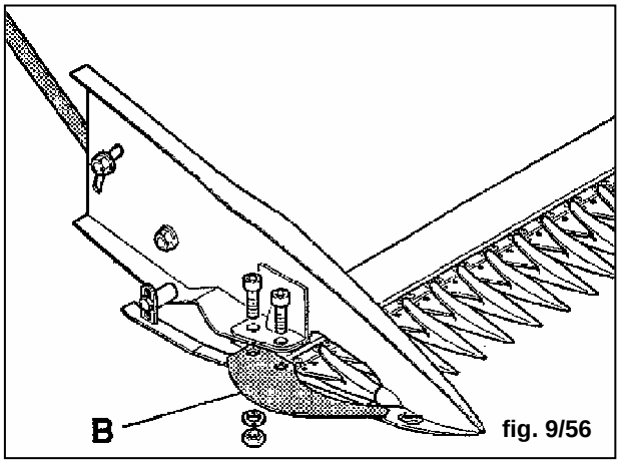

fig. 9/56

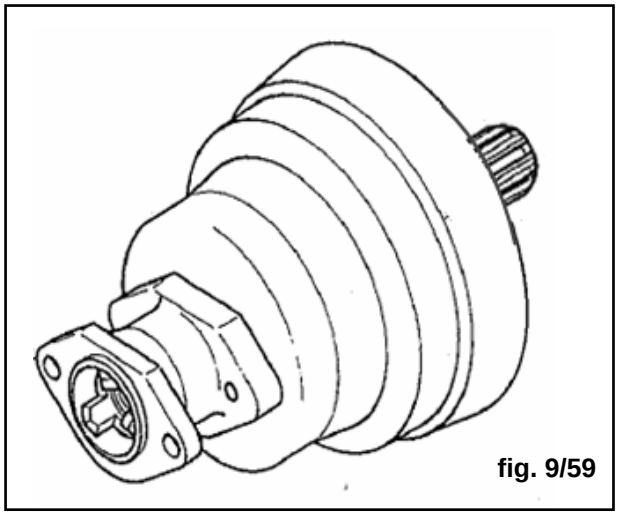
fig. 9/59

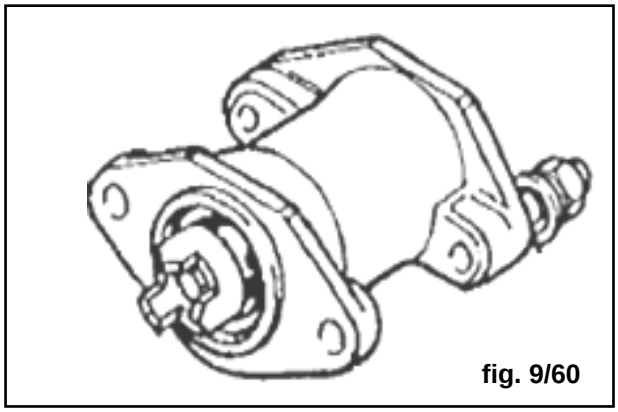
fig. 9/60

9.9

9.9.12 Redskapsförlängning 8 cm (fig. 9/60)

Är ett värdefullt tillbehör när vikten måste omfördelas mellan maskinen och redskapet, med eller utan användning av ballast. Förlängningen ska användas speciellt när slåtterbalkar används på kullar eller i sluttningar där slåtterbalken lätt tenderar att lyftas upp från marken. De monteras enligt motorns vikt. Vi rekommenderar att 2 kombinerade förlängningar monteras.

DENNA SIDA HAR AVSIKTLIGT LÄMNATS TOM

10. NÄR JOBBET HAR AVSLUTATS

- När arbetet har avslutats flyttas kopplingsspaken **8** (fig. 9/1a) för att koppla ifrån kraftuttaget med spaken **2** (fig. 9/1a);
- För att stoppa maskinen flyttas spaken **13** (fig. 9/1a) till neutralläget;
- Flytta gasreglaget **5** (fig. 9/1a) till tomgångsläget;
- Stoppa motorn med spaken **6** (fig. 9/1a) och vrid spaken till läge ”**O**”;
- Kontrollera att maskinen är låst innan du lämnar den.

11. RENGÖRING

För att hålla maskinen och motorn i gott skick, rekommenderar vi att den rengörs dagligen för att avlägsna damm, lera, löv, torrt eller fast torkat gräs, etc.

11.1 Rengöring av motor och luftfilter

VIKTIGT! För att rengöra motorn och torrluftfiltret ska endast tryckluft användas, **tvätta aldrig motorn med en högtryckstvätt.** Om luftfiltret är av oljebadstyp ska det tvättas av och oljebehållaren rengöras och fyllas på med färsk olja.

11.2

11.2 Rengöring av redskapen

Rengör de använda redskapen dagligen genom att ta bort lera, torrt gräs, upplindade snören etc. blås ren den med tryckluft och smörj den enligt handboken.

FR

12. FÖRLÄNGT STILLESTÅND

- Kör tillbaka maskinen till ett torrt utrymme, skyddat mot dåligt väder och täck över den om möjligt med en duk; se först till att motor och avgassystem har kallnat.
- Starta motorn minst var 30:e dag.
- Om ett längre stillestånd förväntas (längre än 1 månad), ska du följa instruktionerna i motorns handbok. Smörj alla smörjställen.
- För att skydda motorn under ett längre stillestånd, rekommenderar vi att ett bränsleadditiv för motorer används som kan köpas hos alla auktoriserade servicecenter.

Blanda in additivet i bränsletanken eller i bränslets förrådsbehållare och kör motorn under några minuter. Additivet förhindrar att insprutaren och pumpen fastnar, är en antioxidant, och bibehåller bränslets originalegenskaper under lång tid. Additivets skyddande och konserverande effekt kan i gynnsamma fall verka under 24 månader.
Det är också lämpligt för bensinmotorer eftersom det konserverar under lång tid och skyddar förgasaren mot igensättning.

13. FÖRFLYTTNING OCH TRANSPORT

- Om du måste flytta maskinen med avstängd motor, placeras bromsspaken **4** (fig. 5/1a och 5/1b) i neutralläget.
- Ska den lastas på lastbil eller släpvagn ska den först placeras på en träpall, parkeringsbromsen **4** (fig. 5/1a och 5/1b), ansättas varefter den surras fast ordentligt på pallen varefter den lyfts upp med en gaffeltruck.
- <u>När den har lastats ska den surras fast ordentligt på fordonets flak med rep, spännband eller kättingar.</u>

För maskinens mått och vikt utan utrustning, se avsnitt 3, tabell 1.

14. UNDERHÅLL OCH SMÖRJNING

SE UPP! Reparera eller smörj aldrig maskinen när delar är i rörelse.

Dra ut startnyckeln och lossa batterikablarna innan du börjar med rengörings- underhålls- eller reparationsarbeten. Använd lämplig klädsel och arbetshandskar.

Häll aldrig ut använd olja, bränsle eller något annat brännbart eller förorenande ämne i naturen. Rök inte. Öppen låga får inte finnas i närheten.
Effektivt underhåll och korrekt smörjning bidrar till att hålla maskinen i perfekt skick.

ANMÄRKNING: för byte av motor- och transmissionsoljor, se även handboken för regelbundet underhåll.

14.1

14.1 Motor

Följ de underhållsintervall som finns angivna i motorns instruktionsbok. Kontrollera oljenivån var 4:e arbetstimme och byt oljan årligen eller var 100:e arbetstimme. Använd alltid olja av god kvalitet enligt uppgiften i motorns instruktionsbok. I fig. 14/1 visas oljeavtappningspluggen **A** och oljestickan för påfyllning/nivå **B.** Om bensinmotorn inte fungerar normalt, kan du behöva rengöra tändstiftet **C** (fig. 14/3) och förgasaren **D** (fig. 14/4).

14.1.1 Oljebadsluftfilter

Om du arbetar under dammiga förhållanden ska rengöringsintervallen förkortas, tvätta ur filterinsatsen och byt olja var 8:e timme, samma oljetyp som till motorn.

14.1.2 Torrluftfilter (fig. 14/2)

Har motorn torrluftfilter med filterinsats av papper, ska det rensas med luft eller bytas ut om det är mycket igensatt, perforerat eller om tätningsytan är skadad.

VIKTIGT - Kör inte motorn om filtret är i dåligt tillstånd eller saknas.

14.3

14.2

14.2 Koppling (L fig. 14/9)

Maskinen är utrustad med en *PowerSafe*® hydraulisk koppling, som normalt sett kräver vare sig underhåll eller justeringar förutom olje- och filterbyte, enligt uppgifterna i avsnitt 14.5. I fig. 14/29 visas hydraul schemat. Om en ny justering krävs, beskrivs den på sidan 61.

14.3 Hydrostatisk transmission (Kanzaki-enhet)

Transmissionen är utrustad med en hydrostatisk enhet **M** (fig. 14/8 och 14/9), som kan demonteras utan att kuggväxeln behöver öppnas, är försedd med ett sugfilter (spin-on) (**F** fig. 14/4) som är gemensamt med

14.3

PowerSafe®-kopplingen **L** (fig. 14/9). Högtryckskrets separerad.

- Rengör magnetpluggen (**B** fig. 14/9 och 14/25) regelbundet vid varje filterbyte.
- Rengör stålröret för oljekylaren regelbundet (**E** fig. 14/5).
- Håll kylfläkten av centrifugaltyp för kylning av den hydrostatiska enheten (**G** fig. 14/7) ren och fri från avlagringar av lera, torrt gräs etc.
- För byte av filter och olja, se avsnitt 14.5

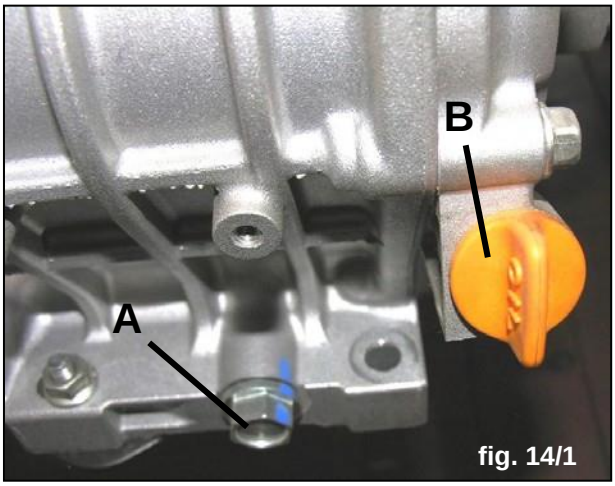

fig. 14/1

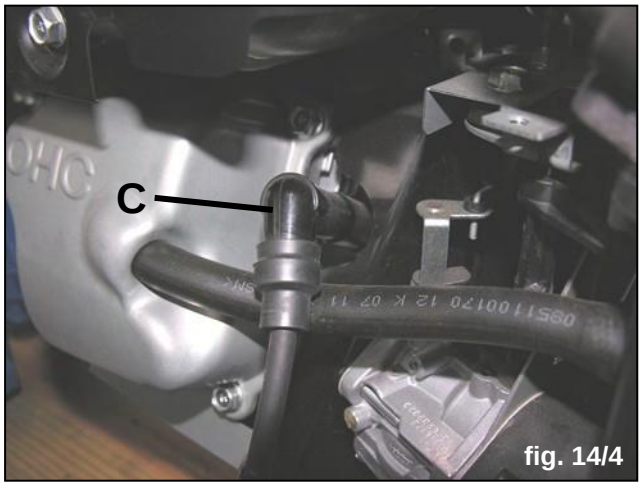

fig. 14/4

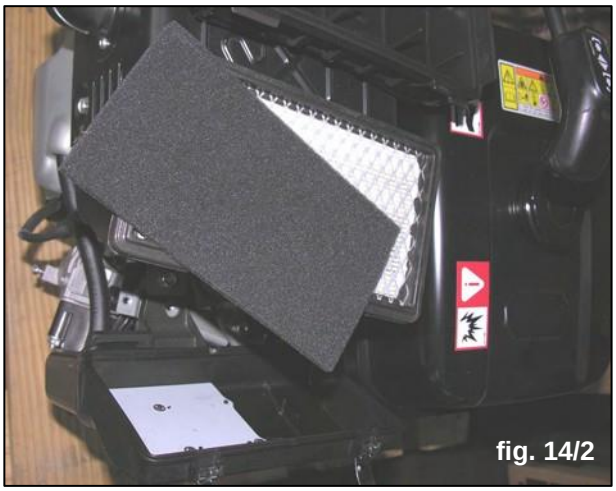
fig. 14/2

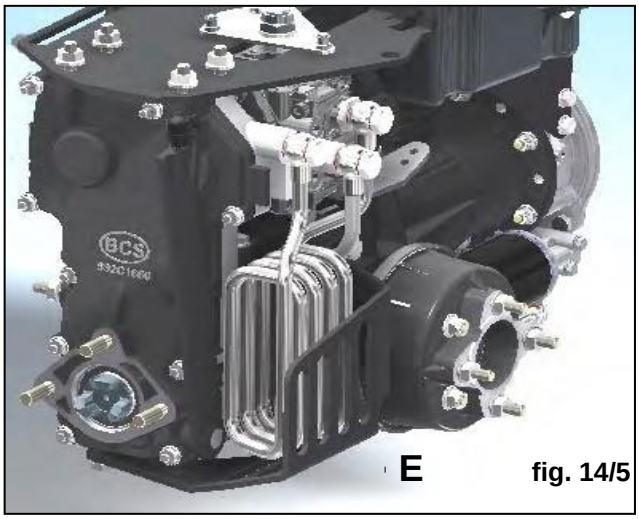

fig. 14/5

fig. 14/6

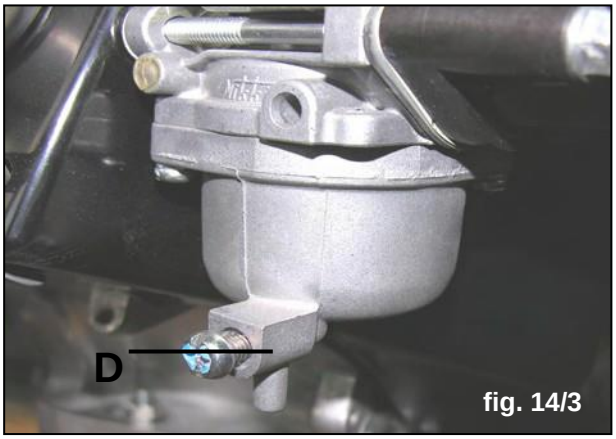

fig. 14/3

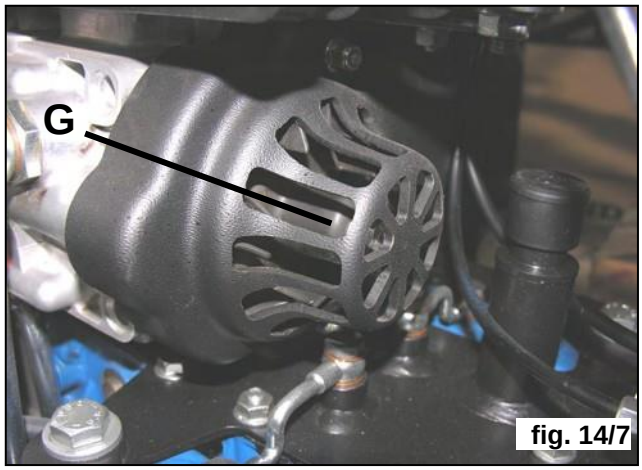

fig. 14/7

14.4

14.4 Växellåda

1) Växellådan **G** (fig.14/9) består av en rad kugghjul med 2 hastighetsområden båda reverser bara.

2) Differentialen **N** (fig. 14/9) är på hjulaxeln, och medger mjuk kurvtagning under arbetet. En spak placerad på styrstången aktiverar differentialens låsmekanism, och även den är placerad på växellådans hjulaxel.

3) Den hydrostatiska transmissionen (fig. 14/8) (**M** fig. 14/9) drivs av ett hydraulsystem med högt tryck, och påverkar båda hastighetsområdena med en kontinuerlig anpassning på både fram- och backväxeln.

4) Lågtryckskretsen för PowerSafe®-kopplingen **L** är också inrymd i växellådan; de två hydraul kretsarna är separerade.

5) Se avsnitt 6.3 beträffande eventuella justeringar av vajern som kan behövas.

6) För standard underhåll, inklusive byte av olja och oljefilter samt rengöring av magnetpluggen och filterhuset, se avsnitt 14.5.

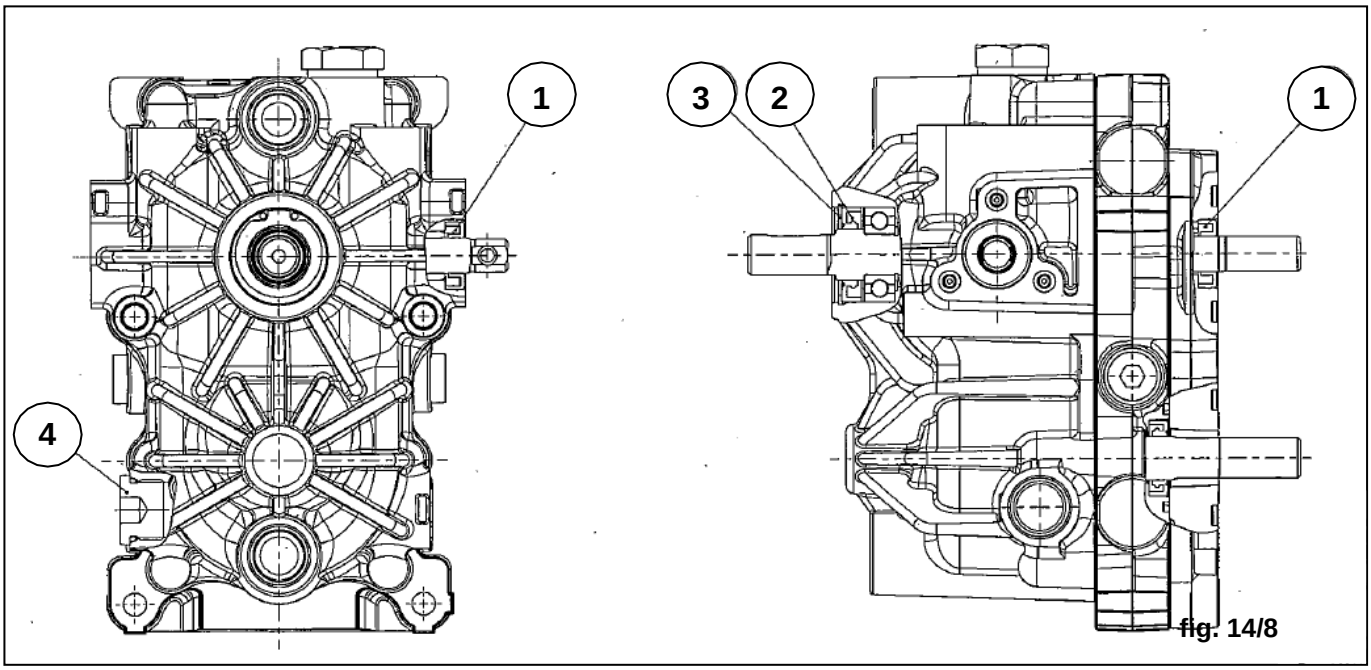

fig. 14/8

KANZAKI-enhet typ KHS – 13JH FR –

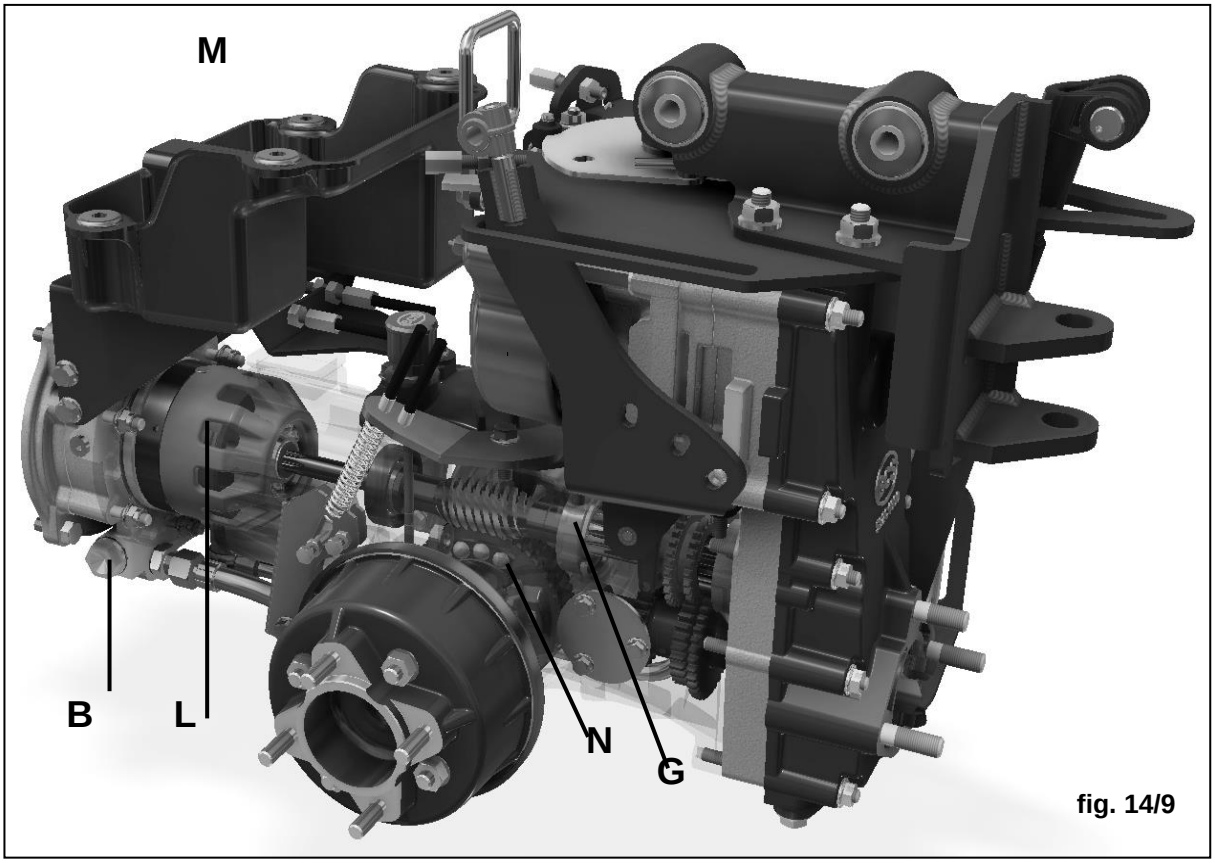

fig. 14/9

14.5

14.5 Byte av filter och växellådsolja

Tappa ur oljan i växellådan från de 3 avtappnings pluggarna (**B** fig. 14/25).

FöRSTA 30 TIMMARNA - Efter de första 30 arbetstimmarna ska oljefiltret **A** bytas ut och dess filterhus **D** (fig. 14/23) rengöras. Kontrollera oljenivån i växellådan med hjälp av oljestickan (**C** fig. 14/24) och kontrollera att oljan når upp mellan de två markeringarna **1** och **2** (fig. 14/24) när maskinen står horisontellt. Fyll vid behov på med transmissionsolja av typ BCS **Power Lube H3** multigrade SAE 15W-40 (ACEA A3-08/B3-08, API SL/CF, API EC I, VW 500/505.00).

BYTE AV OLJEFILTER (A fig. 14/23)

1. Ta bort filtret genom att skruva loss det med en lämplig filternyckel.
2. Smörj gummitätningen på det nya filtret med olja.
3. Montera det nya filtret, och skruva fast det enbart för hand.

VARJE VECKA - Ställ maskinen på en horisontell yta och kontrollera att oljan når upp mellan de två markeringarna **1** och **2** på oljestickan **C** (fig. 14/24).

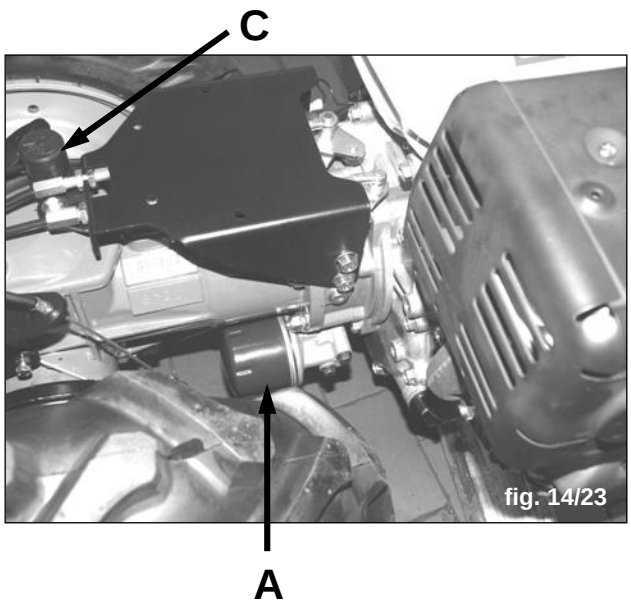

fig. 14/23

14.5

VAR 100:e ARBETSTIMME, ELLER EN GÅNG OM ÅRET

- Byt olja: 4,0 liter volym för växellådan med den hydrostatiska transmissionen, *Powersafe®* koppling; använd multigrade olja BCS **Effekt Lube H3** SAE 15W-40 (ACEA A3- 08/B3-08, API SL/CF, API EC I, VW 500/505.00).
- Byt oljefiltret **A** (fig. 14/23)
- Rengör magnetpluggen (**B** fig. 14/25).

OBS! Följ alltid <u>Underhållsschemat</u> som är bifogat till handboken.

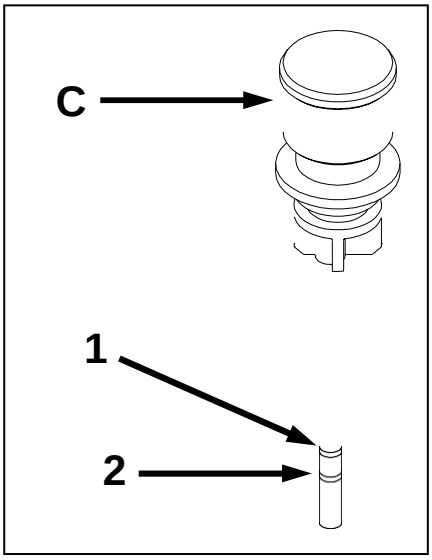

fig.

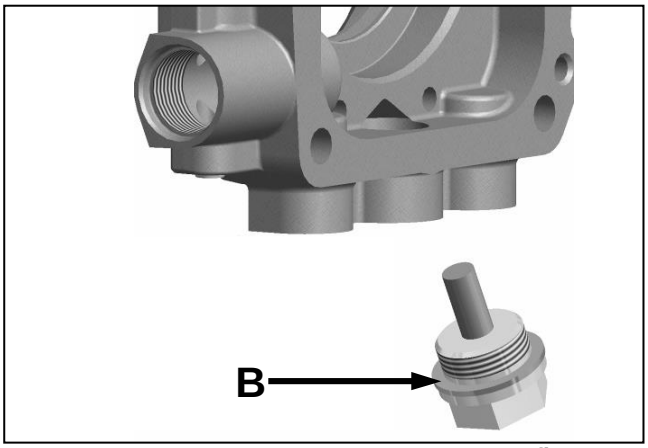

fig.

14.6 Hydraul scheman

14.6.1 Hydrostatisk transmission

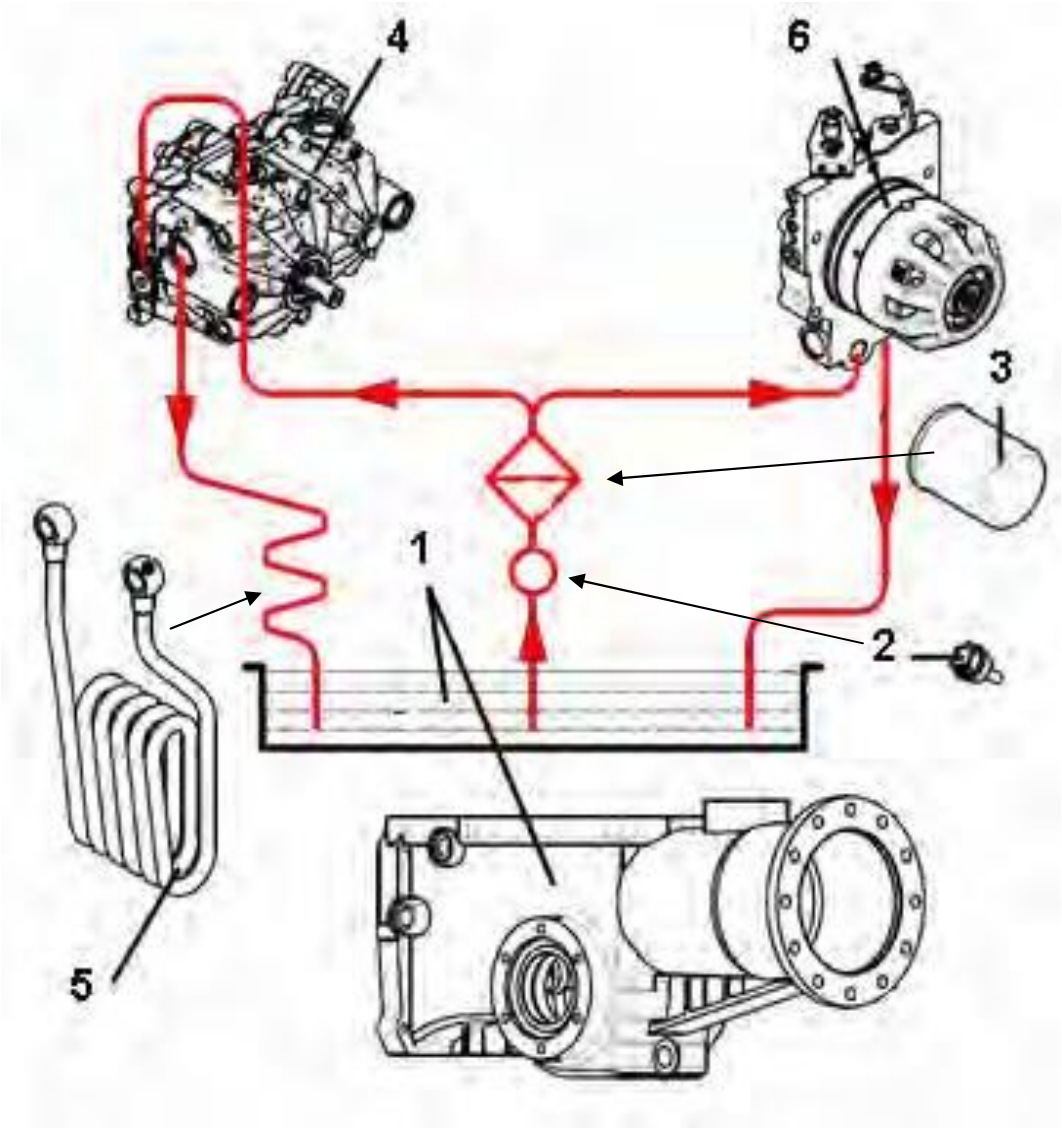

14.6.2

1. Växellåda (oljetank)
2. Magnetplugg
3. *Spin on*-filter
4. Kanzaki-enhet typ KHS-13JH
5. Oljekylare
6. PowerSafe® hydraulisk kopplingsenhet (se 14.5.2)

14.6

14.6.3 PowerSafe® och styrschema

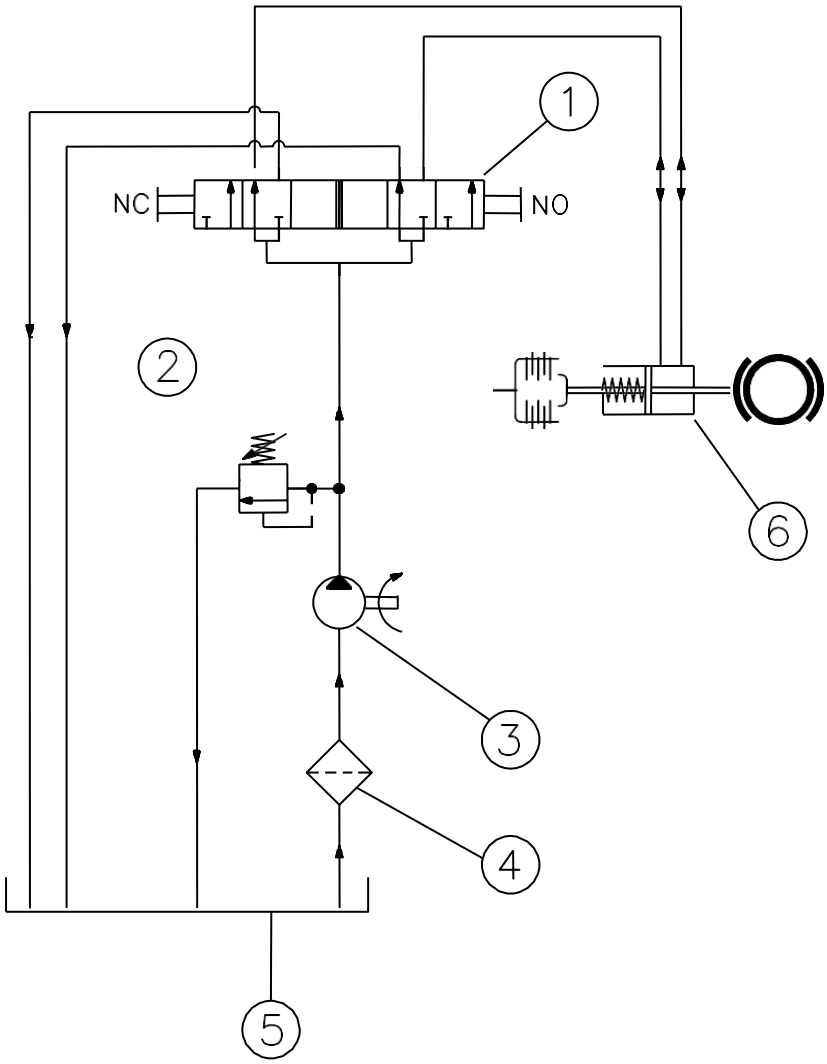

14.6.4 Teckenförklaring
PowerSafe® och styrschema

1. Fördelningsventil
2. Tryckbegränsningsventil
3. Pump
4. Filter
5. Växellåda
6. Powersafe® ställdon för koppling

15. FELSÖKNING

PROBLEM	ORSAK	ÅTGÄRD
När du drar i magnapullstarten dras motorn runt men startar inte	Det finns ingen växelspänning	Kontrollera anslutningskablarna
	Det finns inget bränsleflöde	Bränsle saknas
		Öppna bränslekranen
	En eller båda stoppknapparna är i läge AV (**O**)	Flytta stoppknapparna till läge START (**I**)
	Kall motor eller defekt tändstift	Stryp luften och/eller byt ut tändstiftet

15.

PROBLEM	ORSAK	ÅTGÄRD
Motorn svårstartad eller ojämn motorgång	Motorn går ojämnt	Rengör luftfiltret
		Rengör bränslefiltret eller avlufta insprutaren eller rengör förgasaren
	Smuts i bränslet	Töm tanken och använd rent bränsle
		Kontrollera och byt ut bränslefiltret
	Smutsigt eller nedoljat tändstift	Rengör eller byt ut tändstiftet
	Smutsig förgasare	Rengör förgasaren

15.

PROBLEM	ORSAK	ÅTGÄRD
Motorn stannar plötsligt	Inget bränsleflöde	Fyll på bränsletanken
	Igensatt lufthål på tanklocket	Rengör tanklockets lufthål
Motorn startar inte	Kall motor	Bensin, stryp luften
	Varm motor	Bensin, öppna luften
	Kall eller varm motor	Diesel, påverka dekompressionen
När transmissionsspaken aktiveras flyttar sig inte maskinen	Parkeringsbromsens upplåsning i neutralläge	Flytta bromsens frigöringsspak till körläget
Motoreffekten sjunker under arbetet	Hastigheten framåt för hög	Växla ner

15.

PROBLEM	ORSAK	ÅTGÄRD
Ojämn klippning i allmänhet, med varje redskap för gräsklippning	Hastigheten för hög i förhållande till klipphöjden och de krav som ställs på gräsmattan	Klipp gräset om möjligt när det är torrt
		Sänk körhastigheten
	Knivarna ineffektiva	Skärp eller byt ut knivar eller knivsektioner
Vibrationer vid användningen	Knivar brustna eller krökta eller utslitna	Byt ut skadade gafflar
	Lossnade skruvar i allmänhet	Kontrollera och efterdrag fästskruvar för gafflar, chassi etc.

15.

PROBLEM	ORSAK	ÅTGÄRD
Maskinen tenderar att dra åt höger eller vänster	Däck med olika omkrets eller däcktryck	Kontrollera däcktrycken
Oljud vid användningen	Knivar böjda som resultat av kollision med främmande föremål	Rikta eller byt ut skadade knivar
När växeln är ilagd, slirar transmissionen eller slutar att dra	PowerSafe®-kopplingen fungerar inte	Justera kopplingsspelet eller reparera/byt ut kopplingen

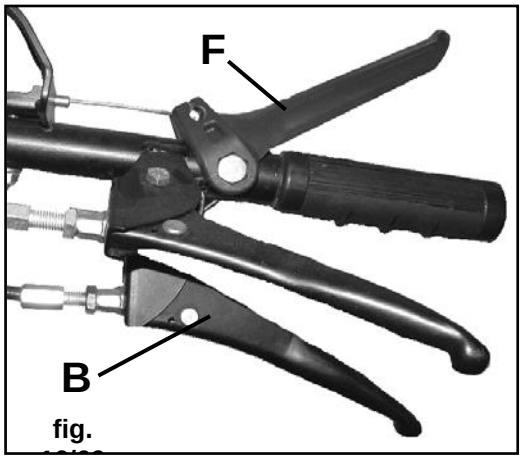

fig.

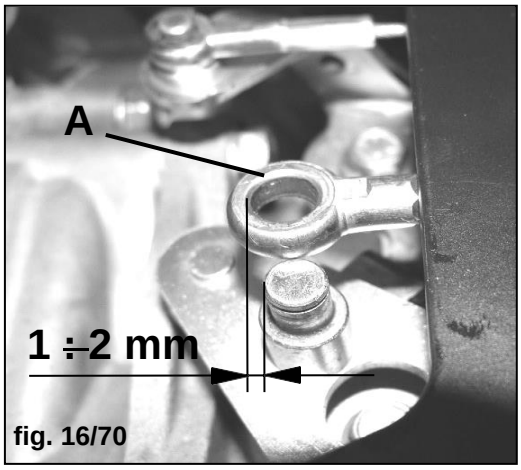

fig. 16/70

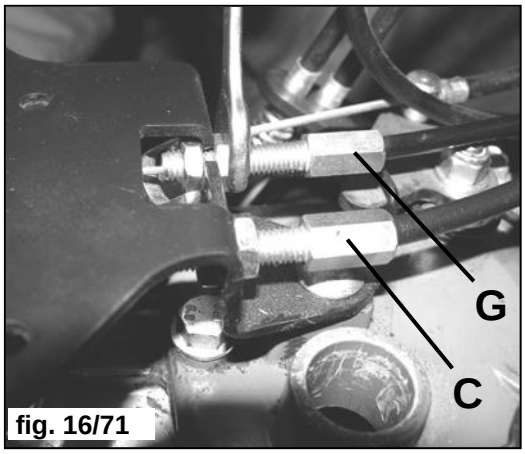

fig. 16/71

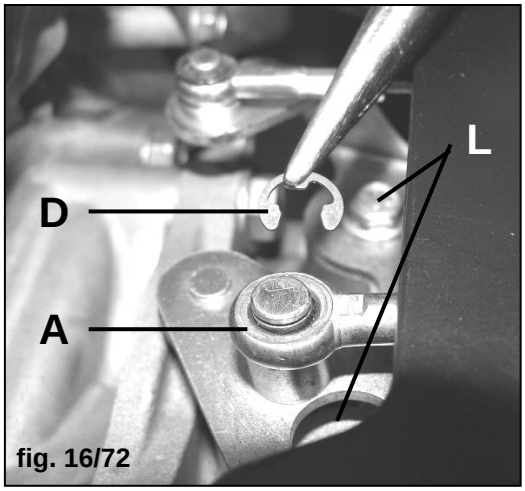

fig. 16/72

16. JUSTERING AV PowerSafe® KOPPLING

PowerSafe®-kopplingen justeras normalt sett vid monteringen och därför krävs inga nya justeringar, förutom efter en reparation. Skulle emellertid en ny justering eller kontroll krävas gör du så här:

1. kontrollera att den största ögleterminalen **A** (fig. 16/70 - kopplingshandtagets terminal **B** visas i fig. 16/69) är minst 1-2 mm längre än öglans anslutnings tapp. Vrid justerskruven **C** (fig. 16/71) för att få önskad längd, och dra sedan åt justerskruven.

2. anslut den stora öglan **A** till tappen (fig. 16/72) och montera låsringen **D**;

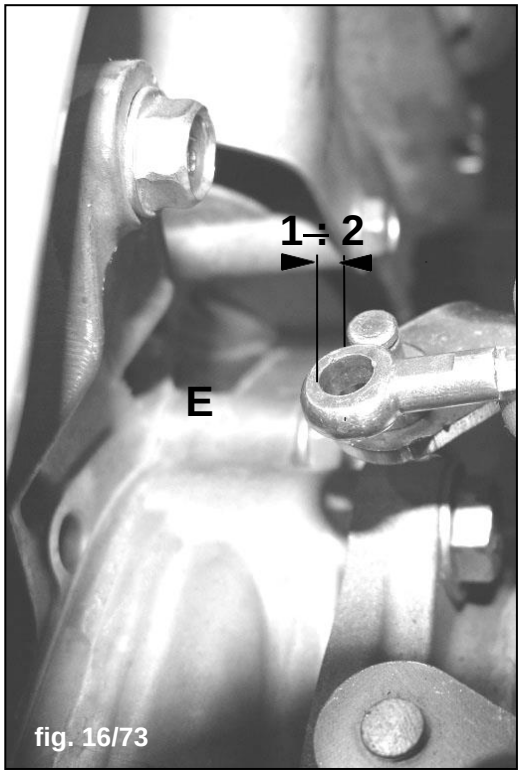

fig. 16/73

16.

3. kontrollera att den mindre ögleterminalen **E** (fig. 16/73 - på det röda stoppreglaget **F** (fig. 16/69) är minst 1-2 mm längre än öglans anslutnings-tapp. Vrid justerskruven **G** (fig. 16/71) för att få erforderligt mått, och dra sedan fast justerskruven;

4. anslut den lilla öglan **E** till tappen (fig. 16/74) och montera låsringen **H**.

Så långt har justeringen utförts korrekt.

SE UPP! Försök aldrig att ta bort, dra åt eller lossa skruvarna **L** (fig. 16/72 och 16/74) om du saknar kunskaper om enheten PowerSafe®. Om ett ingrepp krävs, vänligen kontakta ett auktoriserat Servicecenter.

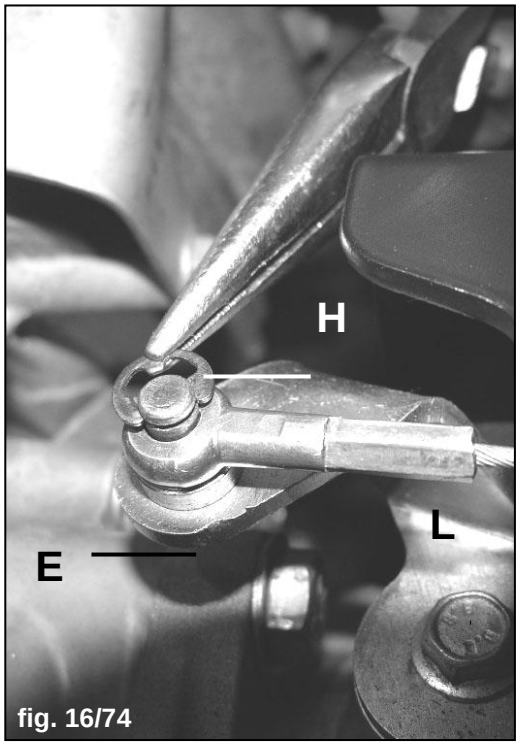

fig. 16/74

17. KUNDSKYDD

17.1 Leveransförklaringar / garanti och EC

För att skydda konsumenten beträffande produktens kvalitet vid tidpunkten för försäljningen ställs en EU-Försäkran om överensstämmelse och en Leveransdeklaration ut tillsammans med ett garanticertifikat (ställs ut av återförsäljaren). Dessa certifikat bör förvaras tillsammans med fakturan eller ett kvitto åtminstone så länge garantin gäller.
Leveransdeklarationen och garantin måste skrivas under av konsumenten efter att återförsäljaren har instruerat kunden om maskinens funktioner.

17.1

Certifikatet finns i tillverkarens lokaler, i ett område som är reserverat för återförsäljaren som fyller i formuläret och överlämnar en kopia till kunden och själv behåller en underskriven kopia.
EU-Försäkran om överensstämmelse är en garanti för slutkunden att maskinen har konstruerats och tillverkats för att uppnå de säkerhetsnivåer som stipuleras i Europeiska maskindirektivet och dess tillägg.

17.2 Vibrationer & buller

	MOTOR **(A)**					
	BENSIN **(B)**			DIESEL **(C)**		
Värden (**D**) (**E**) Modell	LAeq **(1)**	LwA **(2)**	m/sec² **(3)**	LAeq **(1)**	LwA **(2)**	m/sec² **(3)**
635 HY	84,0	94,0	11,74	91,2	101,7	15,9

17.2

17.2 Vibrationer och buller

A = MOTOR

B = BENSIN

C = DIESEL

D = VÄRDEN

E = MODELL

(1) L_{pA} - LJUDTRYCKSNIVÅ: värden uttryckta i dB(A) - **(2)** L_{WA} - LJUDEFFEKTNIVÅ: värden uttryckta i dB(A) - **(3)** m/sec² - VIBRATIONER: Det vägda kvadratiska medelvärdet vid styrstången beräknat enligt EN 709.

OBS, FARA: När maskiner används som avger högre buller än L_{pA} 80 dB(A), måste användaren bära lämpliga öronskydd.

18 EFTERMARKNADSSERVICE

Tillverkarens eftermarknadsservice är alltid tillgänglig för varje behov som berör användning och/eller reparation av maskinen. I denna handbok ges instruktioner för rutinunderhåll och användning.
För korrekt hantering av maskinen ska du följa tillverkarens underhållsschema, som obligatoriskt med vissa intervall kräver att maskinen kontrolleras och att underhållsarbeten utöver det vanliga utförs av ett auktoriserat Servicecenter. Detta ska ske åtminstone under garantiperioden då annars garantin uppför att gälla.

Innan garantifall accepteras, förbehåller sig tillverkaren rätten att kontrollera att underhåll har utförts enligt underhållsprogrammet.

19. GARANTI

Garanti ges enligt gällande EU-lagstiftning, på det sätt och med de begränsningar som anges av tillverkaren. För icke EU-länder gäller en garantiperiod för varje enskilt land, också inom de ramar och begränsningar som anges av tillverkaren.

VIKTIGT! Garantin gäller inte vid: slarvig hantering av maskinen, bristande underhåll, reparationer utförda med icke originaldelar, användning av maskinen för ändamål eller arbeten som inte beskrivs i denna handbok, förändringar på maskinen, motorn, el- och hydraulsystemet och om reparationer har utförts av outbildad personal.

20. FÖRBRUKNINGSMATERIAL

Förbrukningsmaterial är material som är utsatt för normalt slitage vid maskinens normala användning. Vanligtvis byts inte sådana delar ut på garanti, bortsett från de fall där ett fabrikationsfel entydigt har konstaterats.

Till förbrukningsmaterial hör: knivar, remmar, motorns luftfilter, filter för motorolja och hydraulisk transmission, kablar, säkringar, elkablar, däck, batterier, åtskilliga oljor, gafflar, stänger, medar, glödlampor, smörjmedel, bränsle.

21 HUR MAN BESTÄLLER RESERVDELAR

Vi rekommenderar att endast original reservdelar används, som alltid ger maximala säkerhetsegenskaper och är helt utbytbara. Vid varje beställning måste maskinens serienummer och delens reservdelsnummer anges.
För reservdelar till motorn måste instruktionerna i respektive handbok följas.
Vi rekommenderar att maskinens serienummer och reservdelsnumret anges på den del som ska bytas ut och att du kontaktar ett auktoriserat Servicecenter.

Tillverkaren är tillgänglig för alla andra förklaringar som kan behövas.
Alla reservdelsbeställningar måste sändas via återförsäljaren. Tillverkaren kan inte sända något direkt till kund.

BCS S.p.A.

Viale Mazzini, 161 20081 Abbiategrasso (Milano) Italy

Tel.+39 02 94821 Fax +39 02 94960800 info@bcs-ferrari.it www.bcsagri.it

Importör:

Närlant IMPORT AB

Filarevägen 8, 703 75 Örebro
Tel: 019 – 603 60 60,
Fax: 019 – 31 20 96
Webbadress: www.narlant.se
E-post: info@narlant.se